MAYTONI
DECORATIVE LIGHTING

Инструкция
MOD224WL-01BS

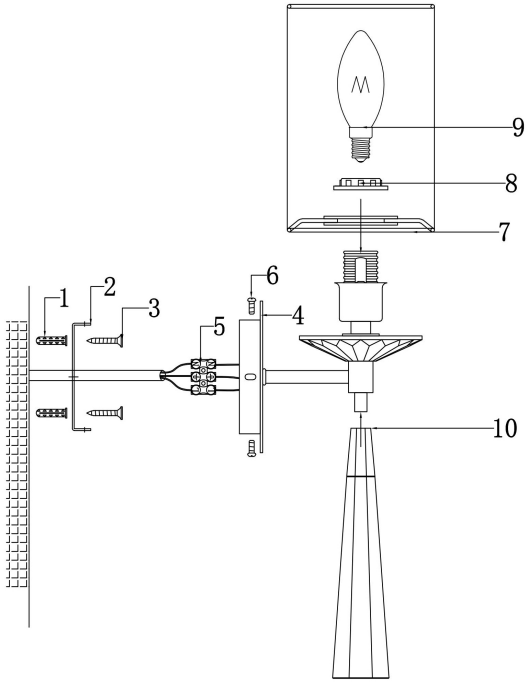

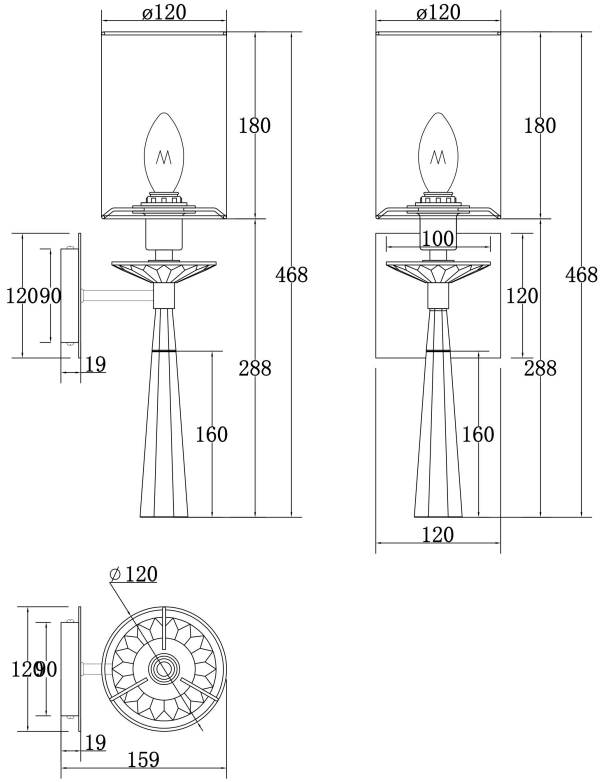

1xE14 60W

Модель: MOD224WL-01BS
Коллекция: Neoclassic
Серия: Bianco
Настенный светильник