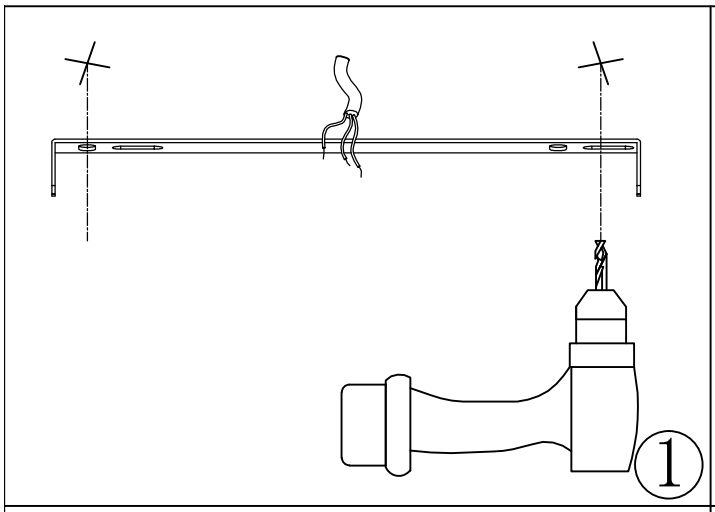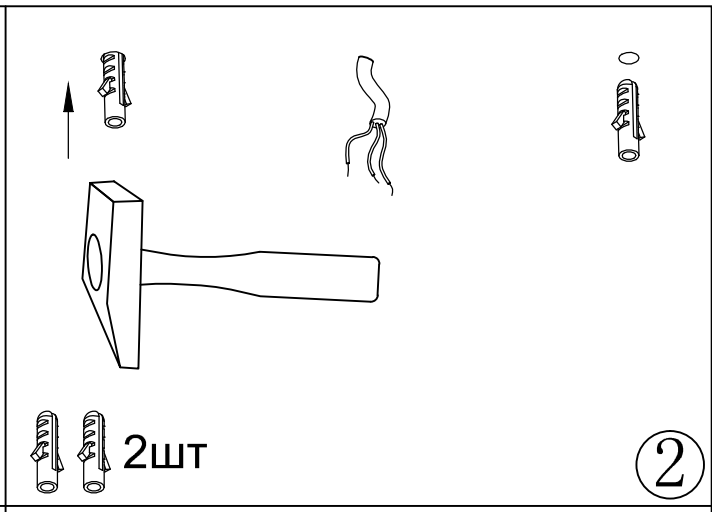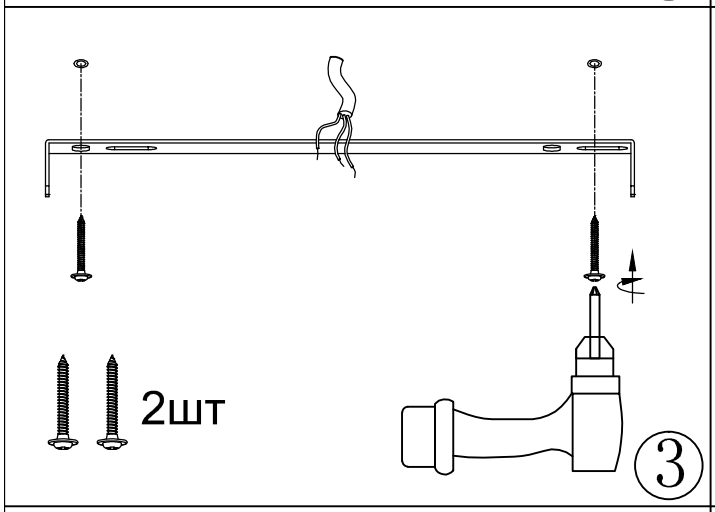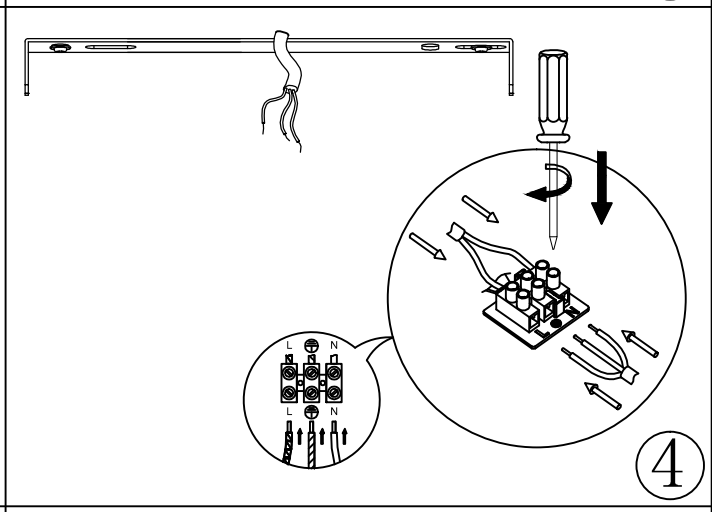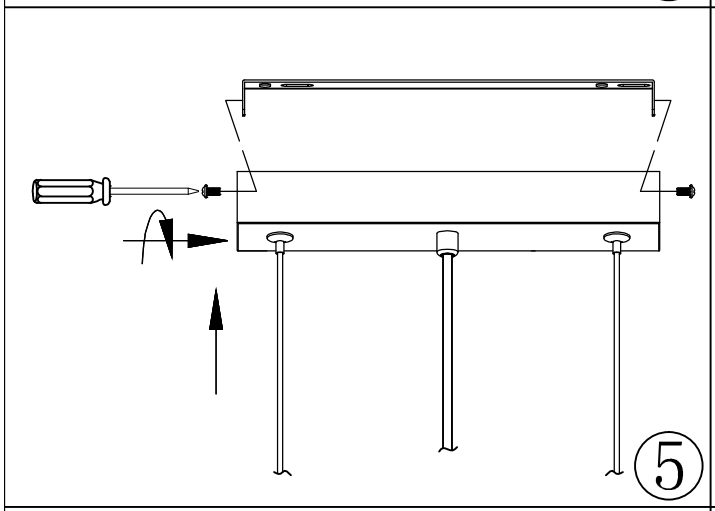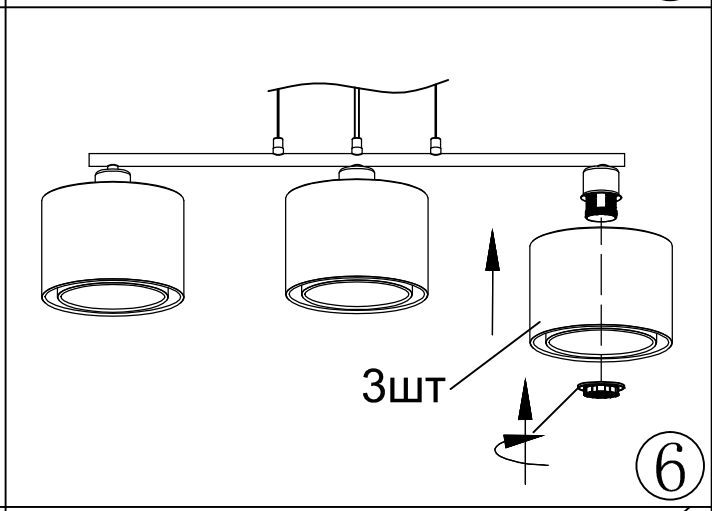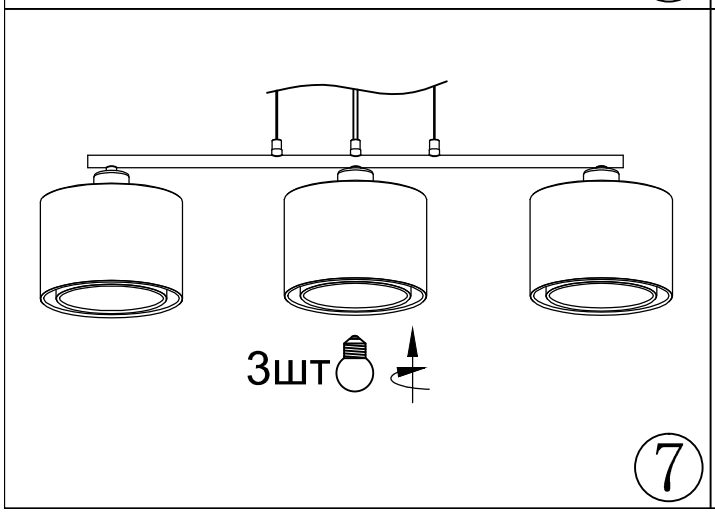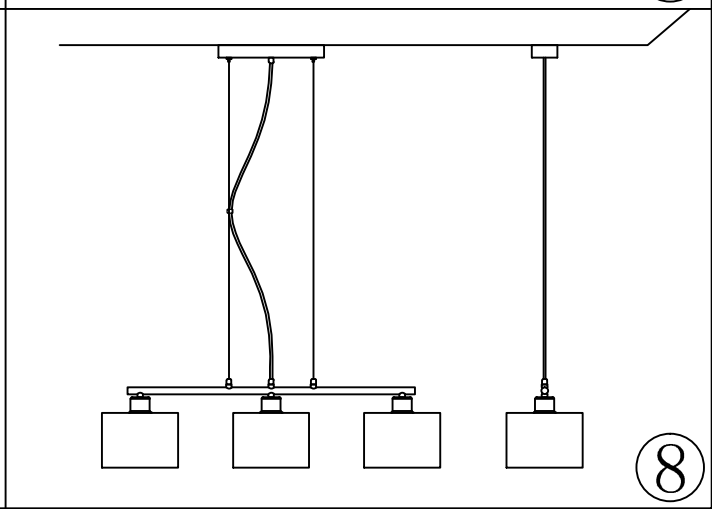V2731-3P, V10496-3P