V10659-1P

1

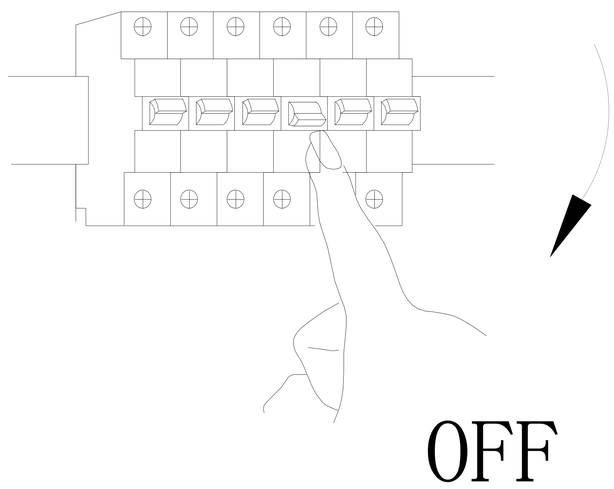

2

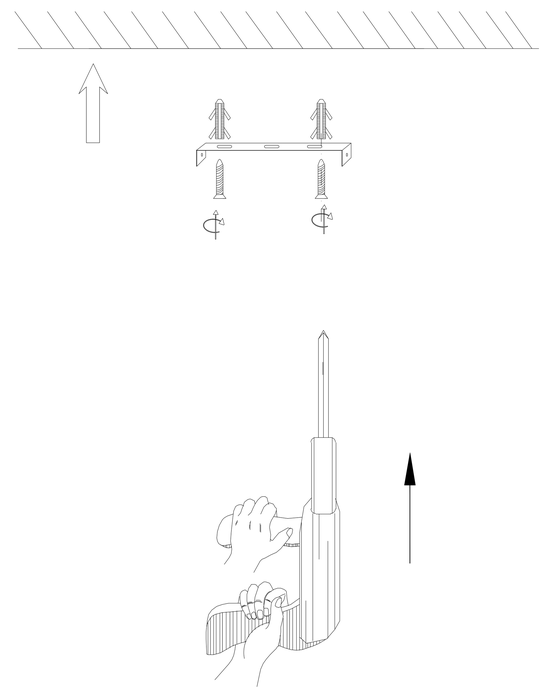

3

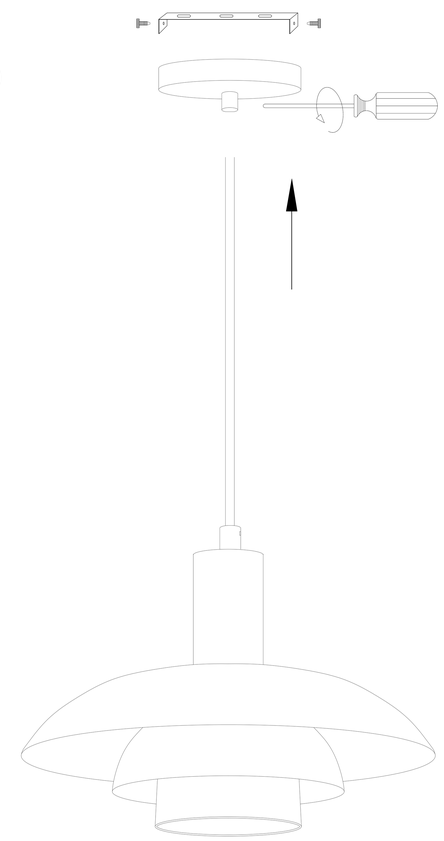

4

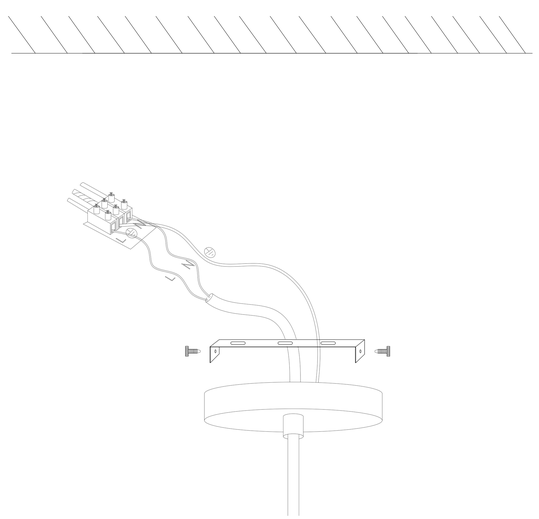

5

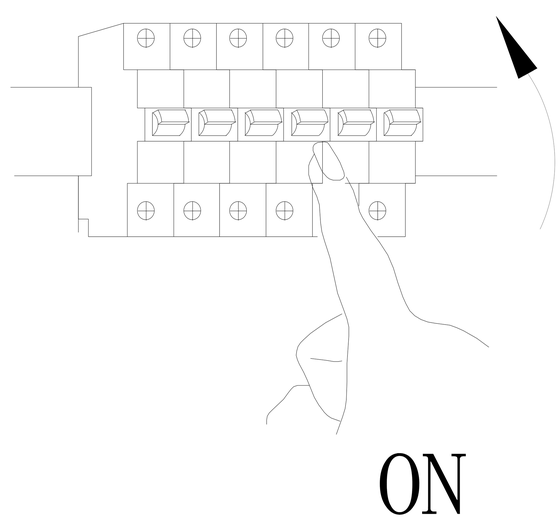
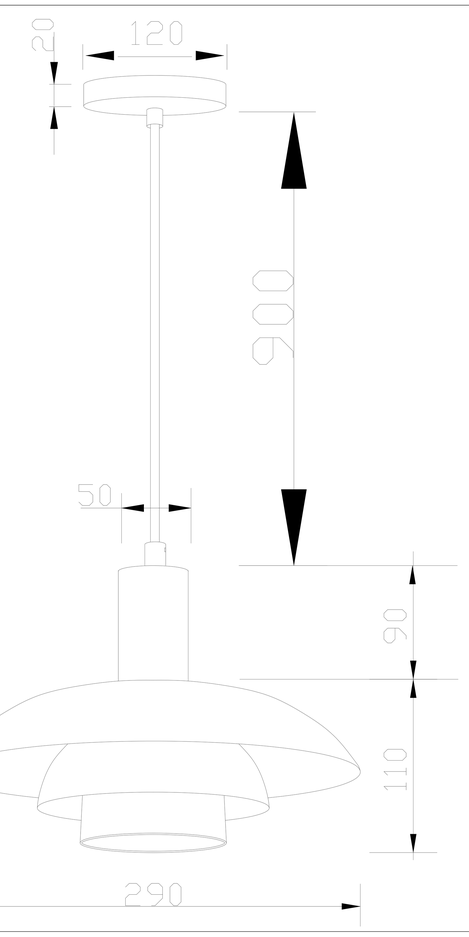
6