V10652-1P

1

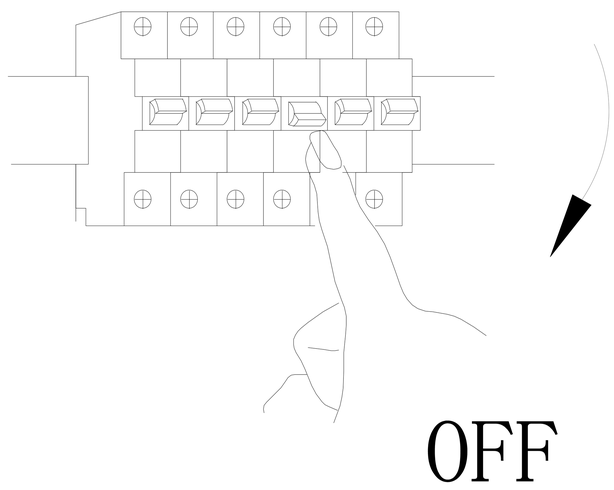

2

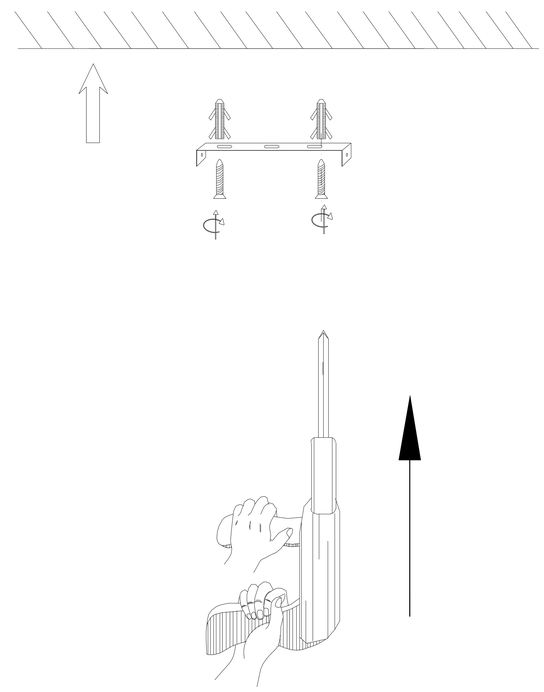

5

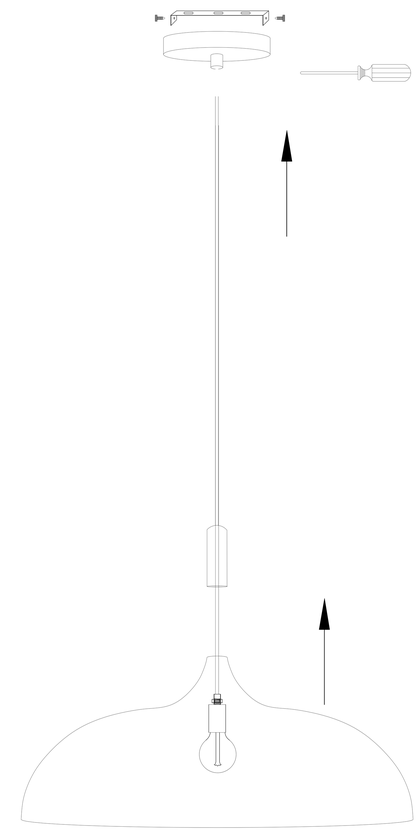

3

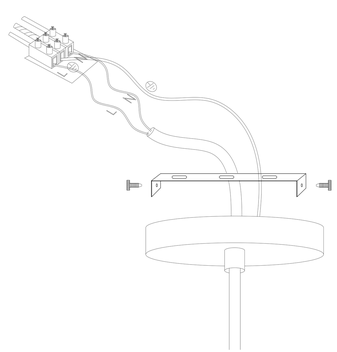

4

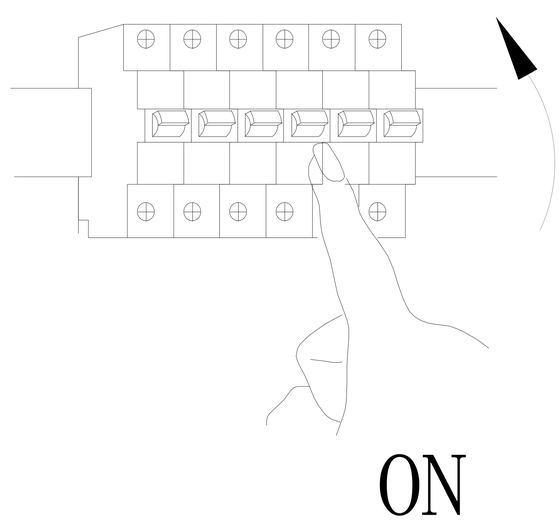
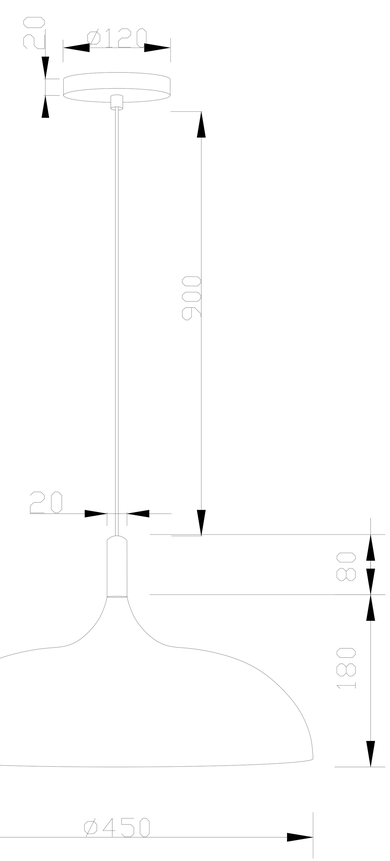
6