V10651-1P

1

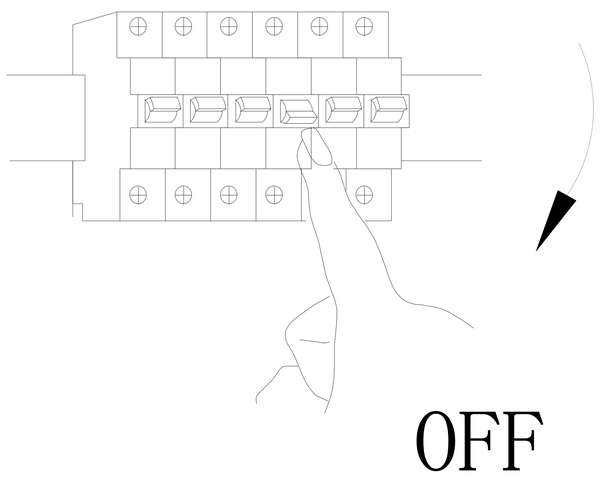

2

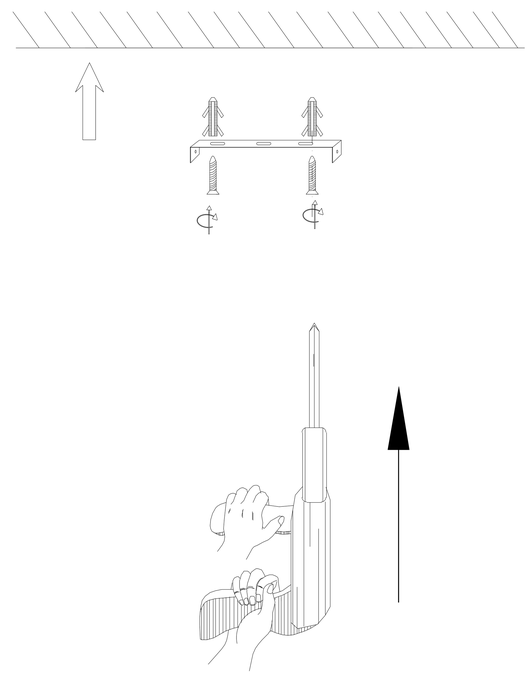

5

3

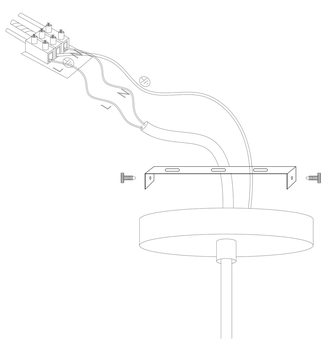

4

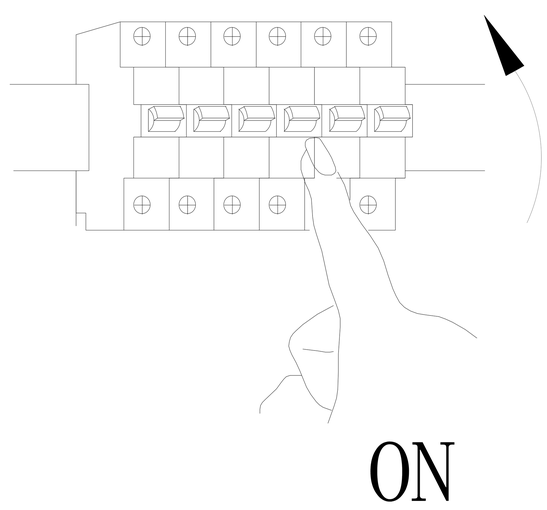
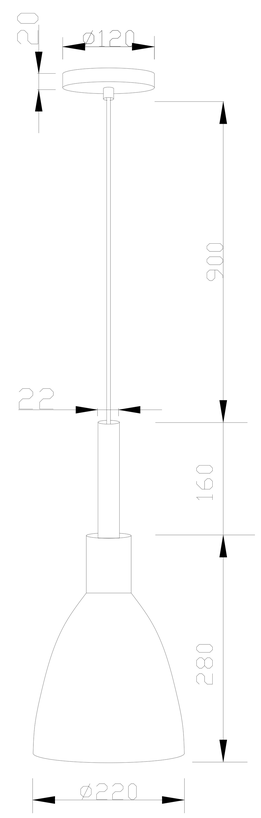
6