A*1

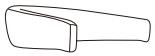

B*1

C*1

D*1

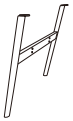

E*2

F*4

M6*35

G*4

M6*45

H*4

M6*20

I*8

M6*13*1

J*4

ϕ25

K*1

M5

L*1

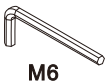

M6

1

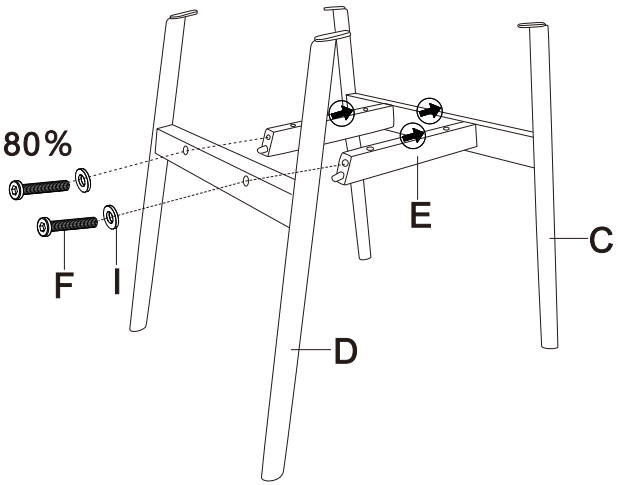

2

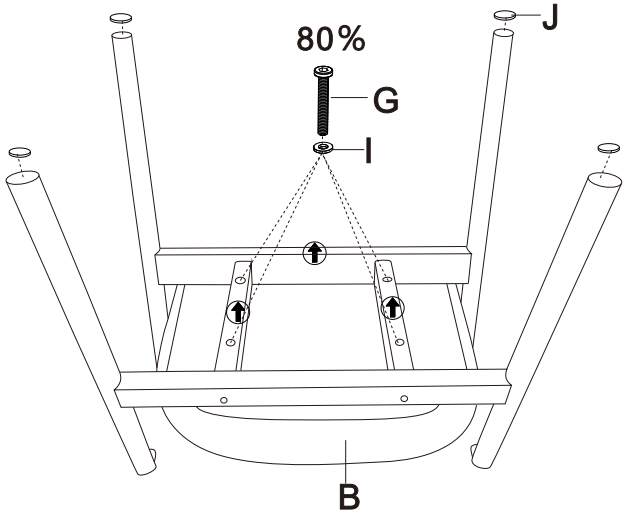

3

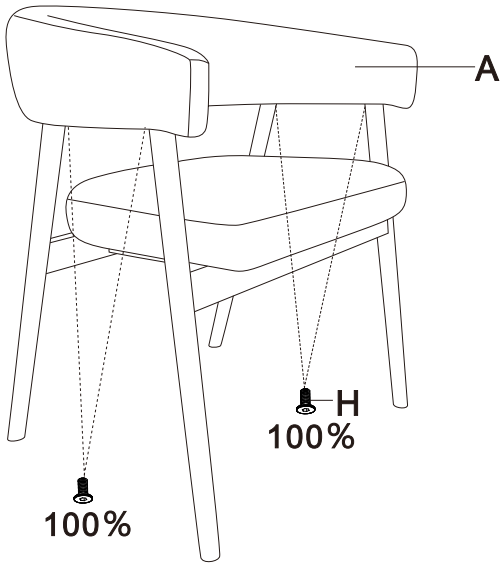

4

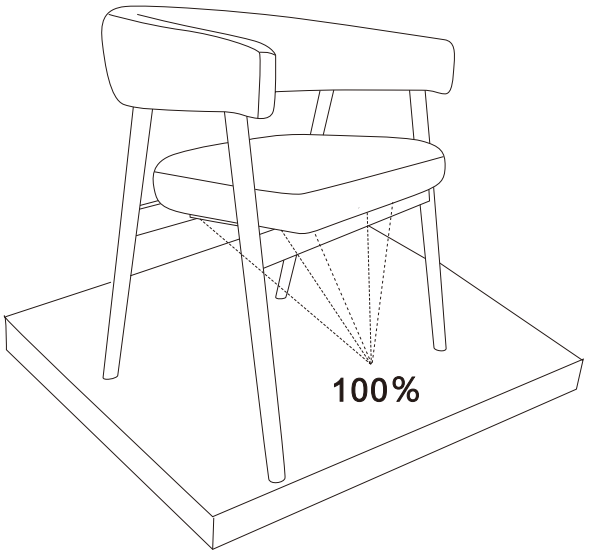
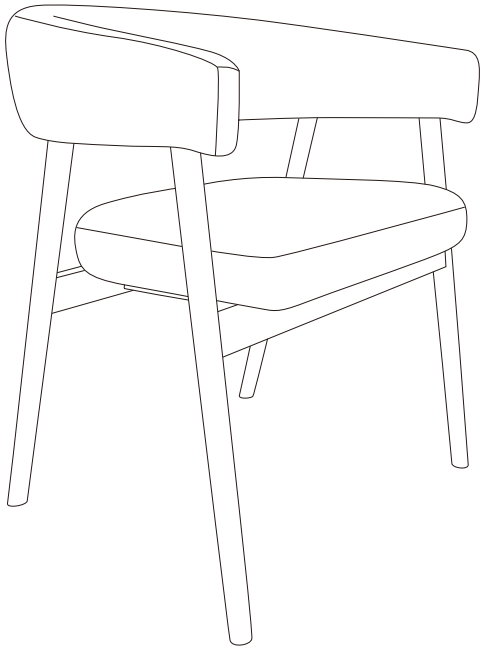
5