детский комод

ellipse™classic



1	сборка комода	стр.6
23	выдвижная секция	стр.28
26	крепление к стене	стр.31
29	регулировка фасадов	стр.34
30	снятие ящиков	стр.35

1. Инструкции по безопасности

1.1. Пожалуйста, внимательно прочитайте и сохраните данную инструкцию.

1.2. Необходимые детали для крепления к стене поставляются вместе с комодом. Крепление комода к стене является **обязательным**. Опрокидывание мебели может травмировать ваших детей.

1.3. Комод должен быть защищен от попадания солнечных лучей, его не следует размещать вблизи отопительных приборов.
1.4. Производитель не несет ответственности за неправильную установку изделия.
1.5. Не используйте комод если он поврежден.
1.6. Не следует использовать комод на неровной поверхности.
1.7. Периодически проверяйте крепежные узлы.

Для предотвращения опрокидывания комода:

- Используйте нижний ящик для самых тяжелых вещей.
- Не ставьте тяжелые предметы на комод.
- Никогда не позволяйте детям залезать на открытые ящики и на верх комода.
- Никогда не открывайте больше одного ящика.

2. Рекомендации по эксплуатации и уходу

2.1. Мебель рекомендуется эксплуатировать в проветриваемом, сухом помещении с температурой воздуха не ниже +10 С и относительной влажности воздуха от 45 до 70%.

2.2. Поверхность мебели следует протирать влажной тряпкой, с последующей протиркой насухо. Запрещается использовать в качестве чистящих средств растворители, соду и средства, содержащие абразивные материалы.

2.3. Мебель должна быть защищена от прямого попадания солнечных лучей, не должна размещаться вблизи отопительных приборов.

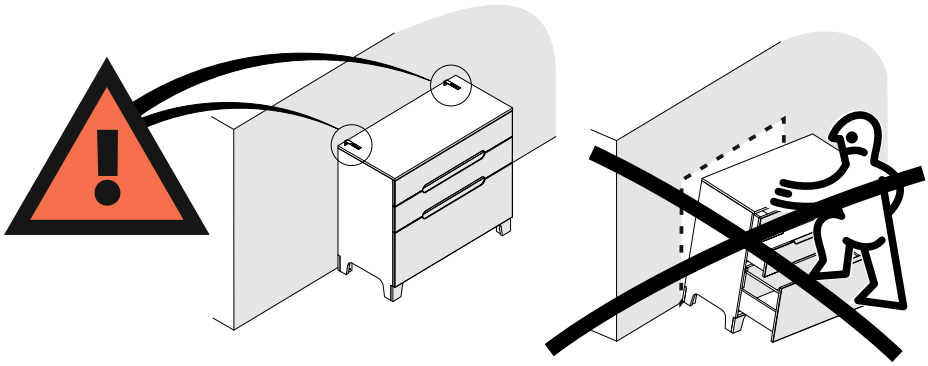

ВНИМАНИЕ!!!

КРЕПЛЕНИЕ КОМОДА К СТЕНЕ ЯВЛЯЕТСЯ <u>ОБЯЗАТЕЛЬНЫМ!!!</u>

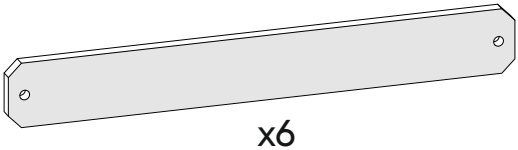

x6

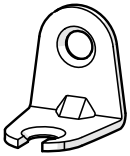

x4



x44



x44



x44

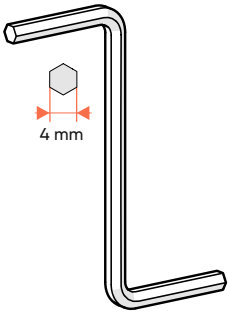

x1



x21



x13



x8



x18



x30



x12



x12*

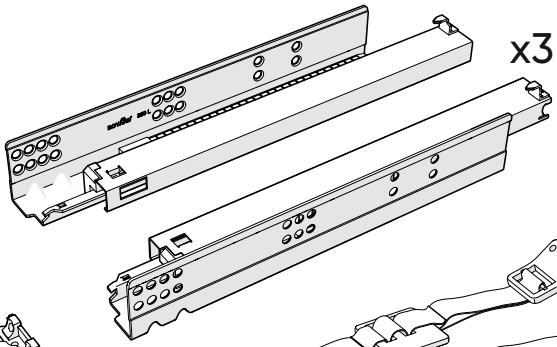

x3

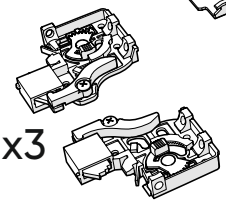

x3

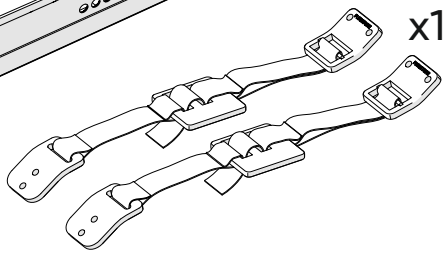

x1**

*саморезы входят в комплект крепления направляющих к фасаду

**крепеж для крепления ремней к стене в комплект не входит

1

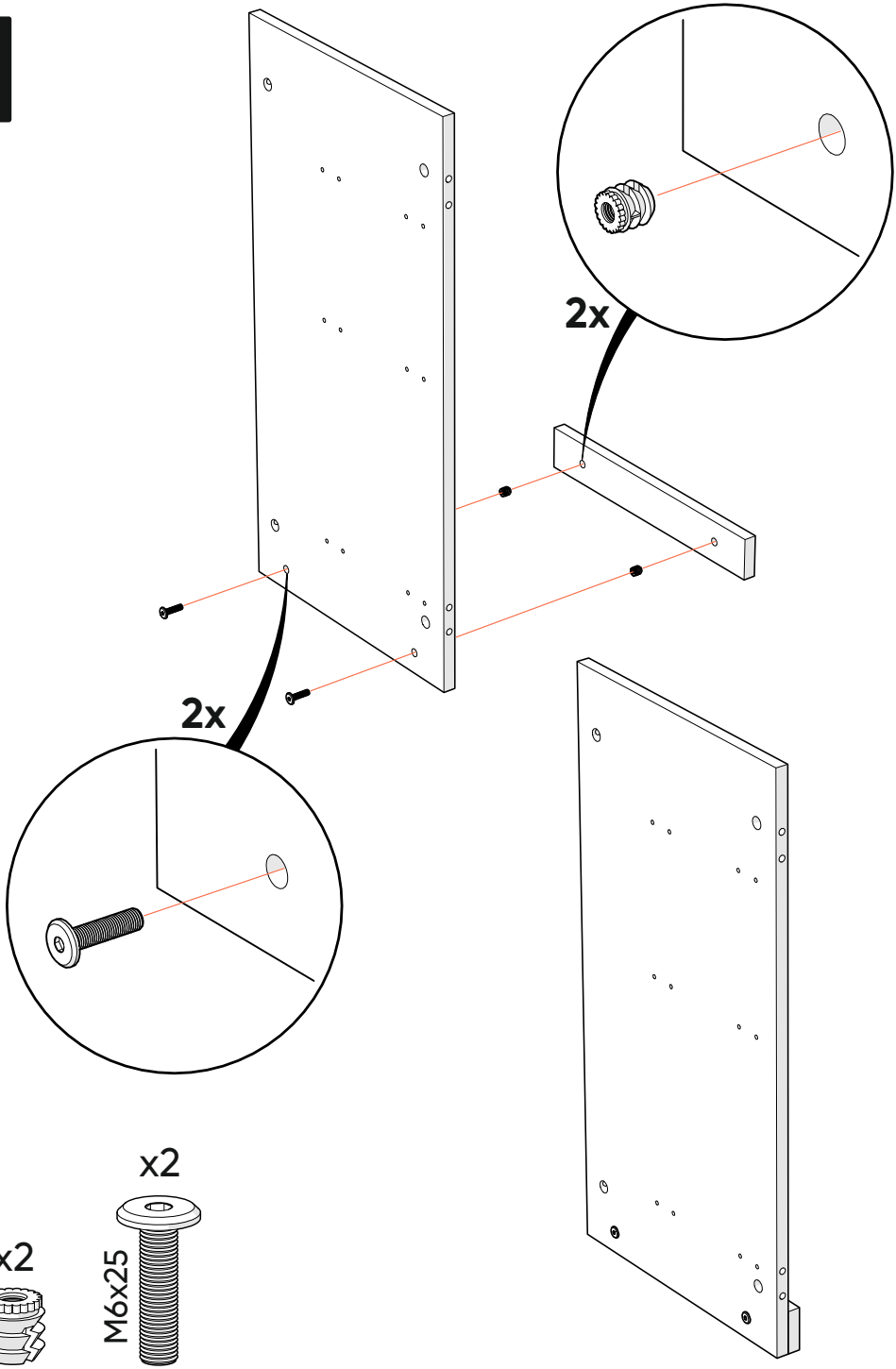

2

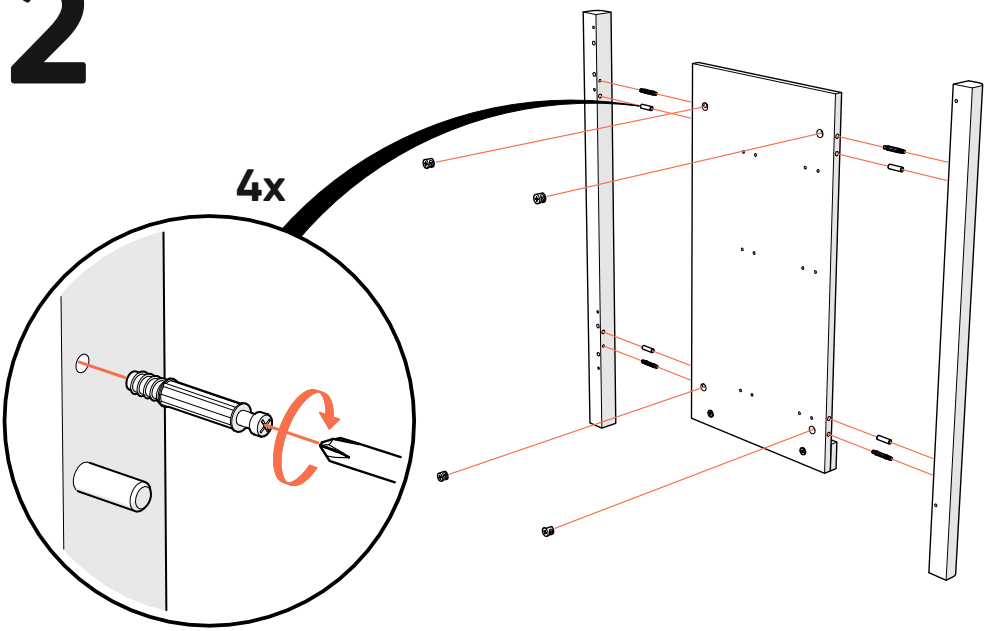

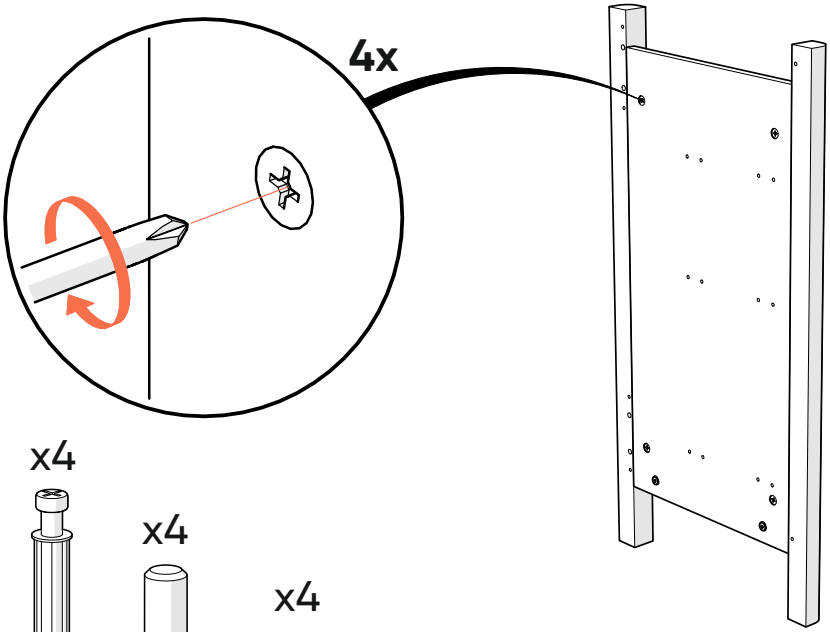

3

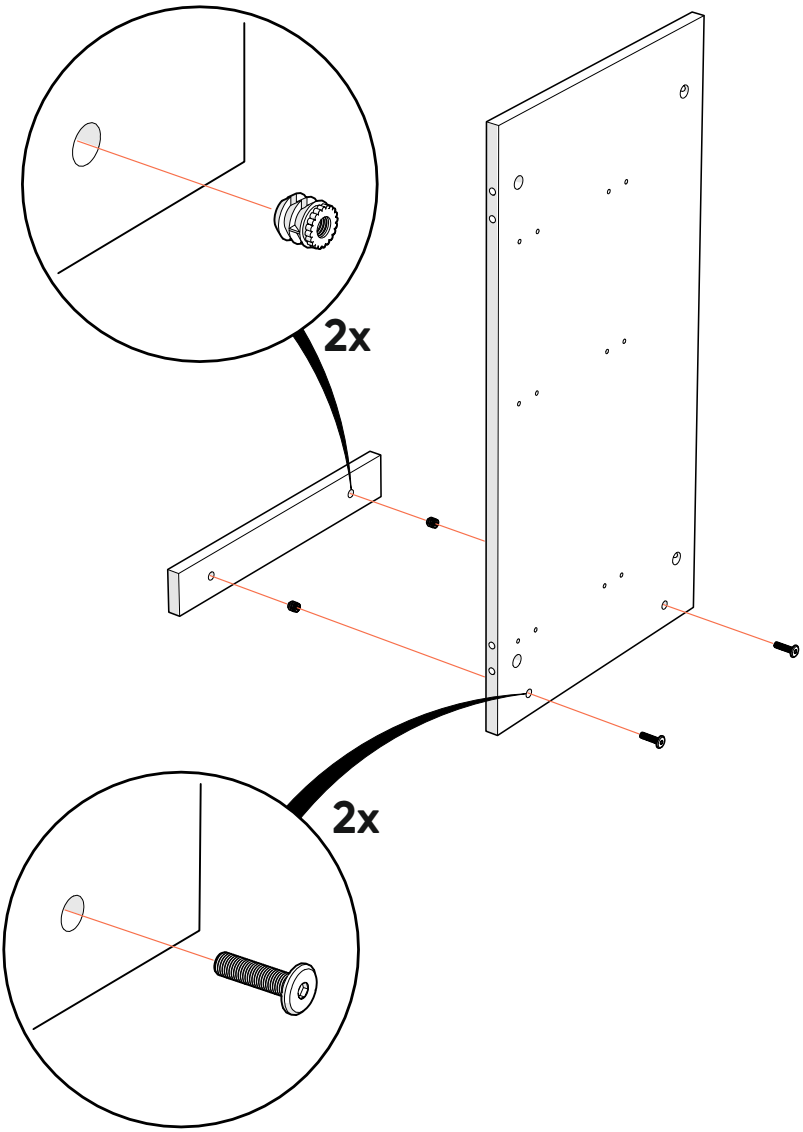





4

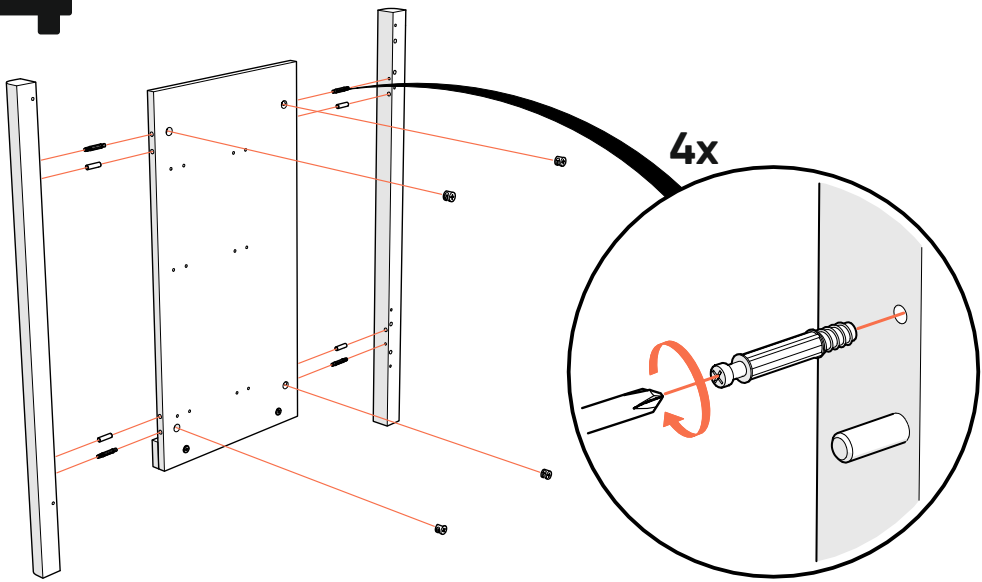

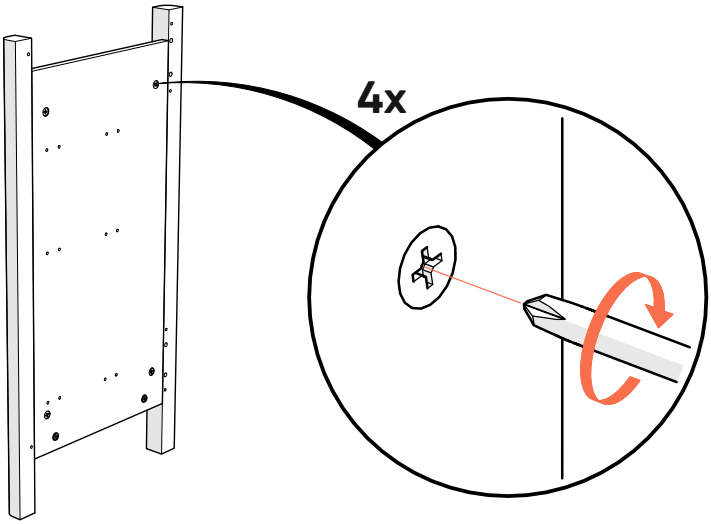

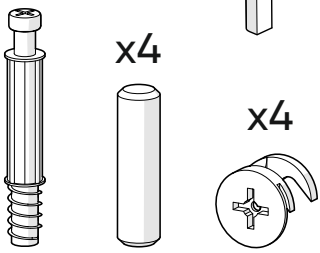

5

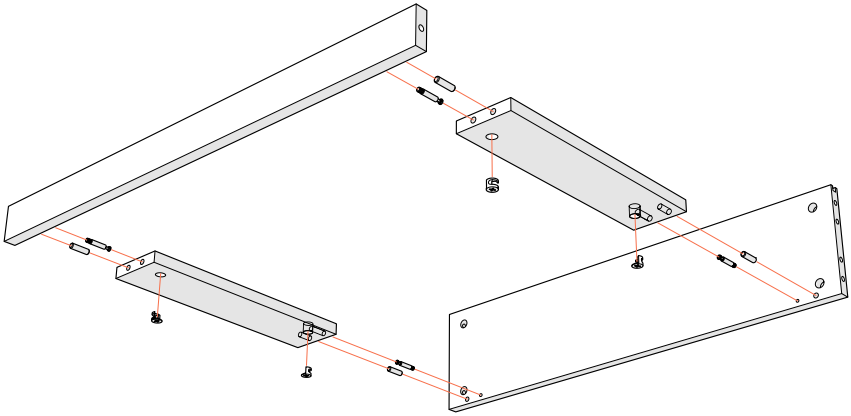

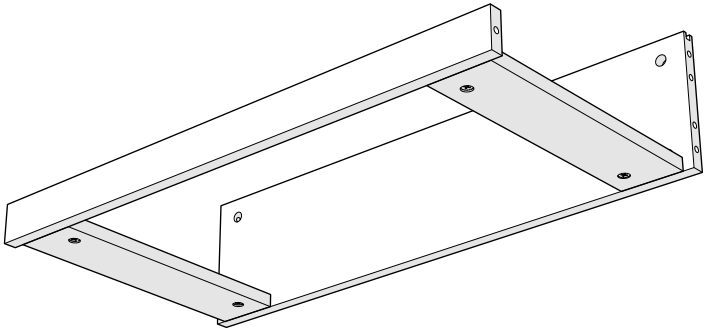

x4

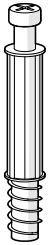

x4



x4

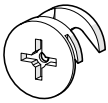

6

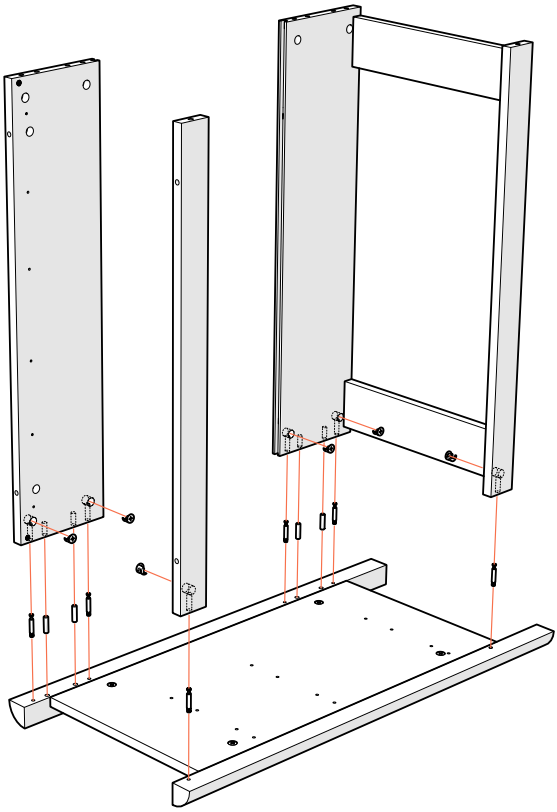

x6

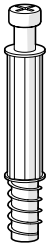

x4



x6

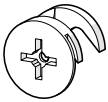

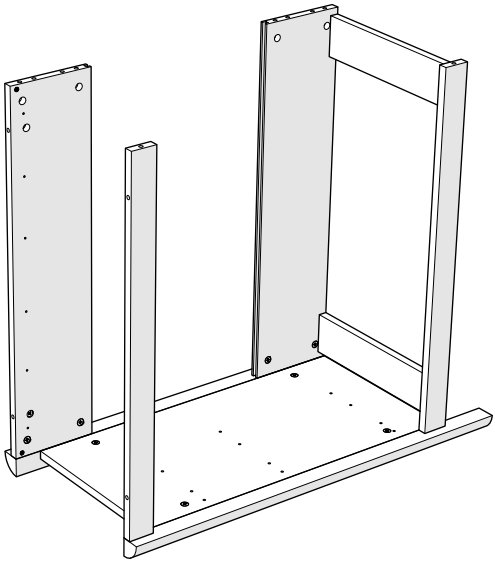

7

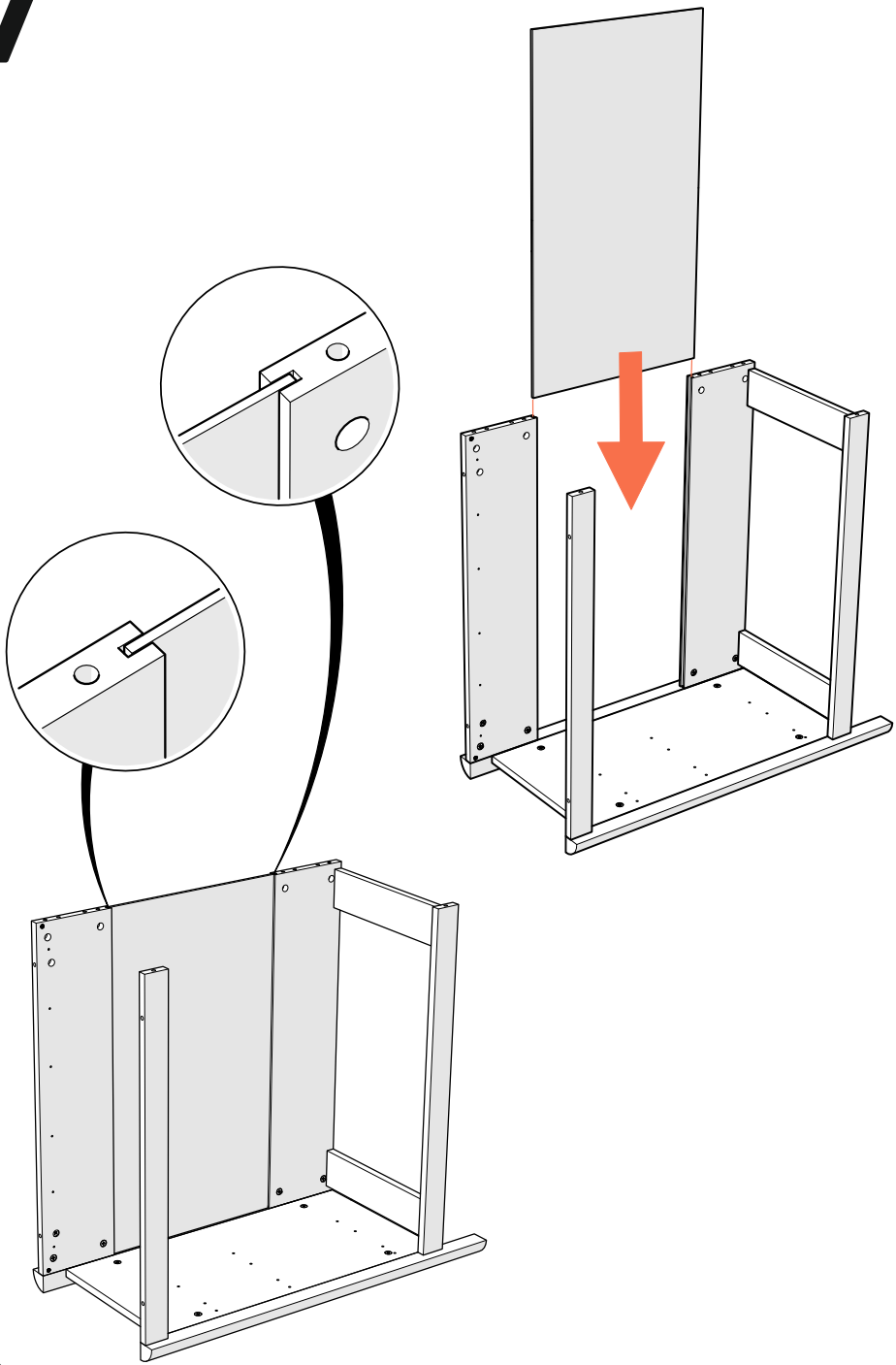

8

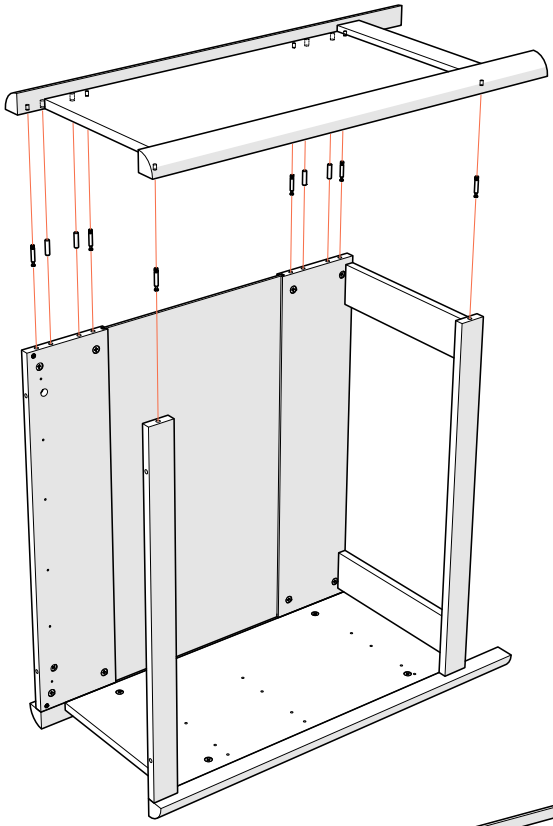

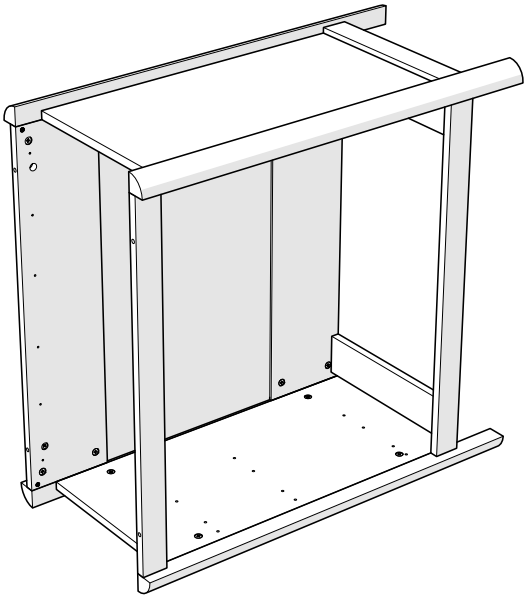

x6

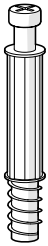

x4



x6

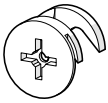

9

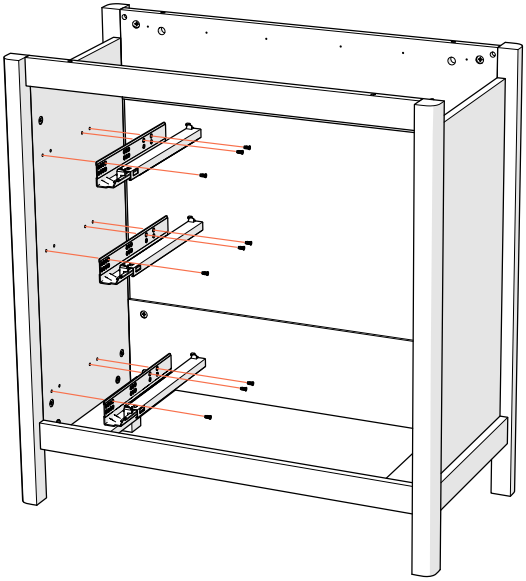

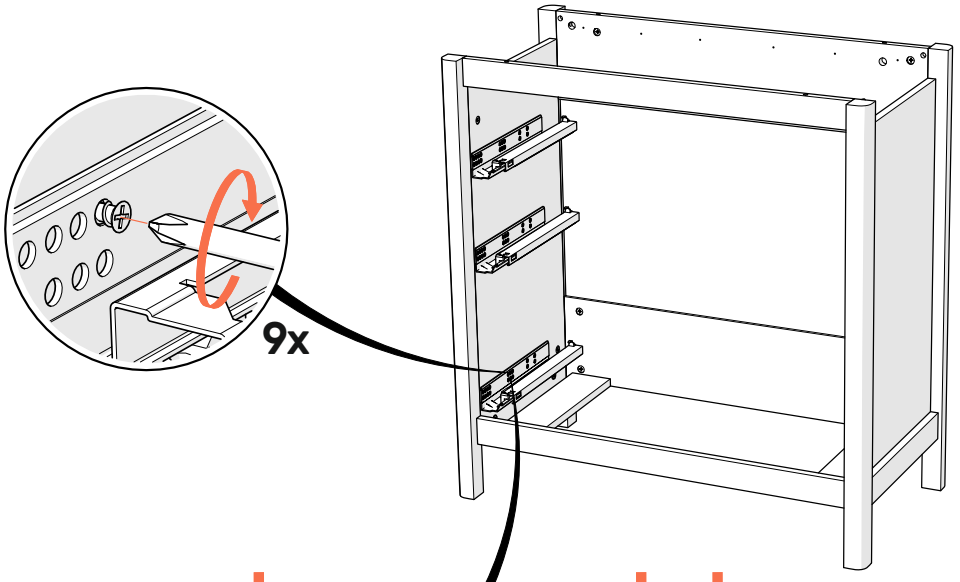

x9



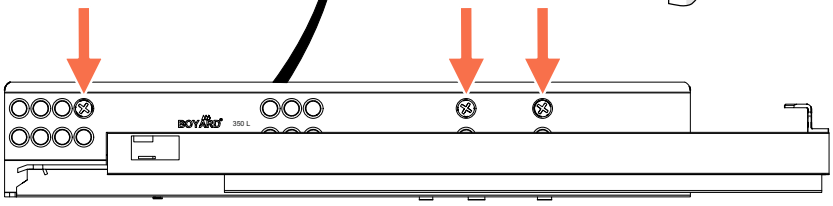

10

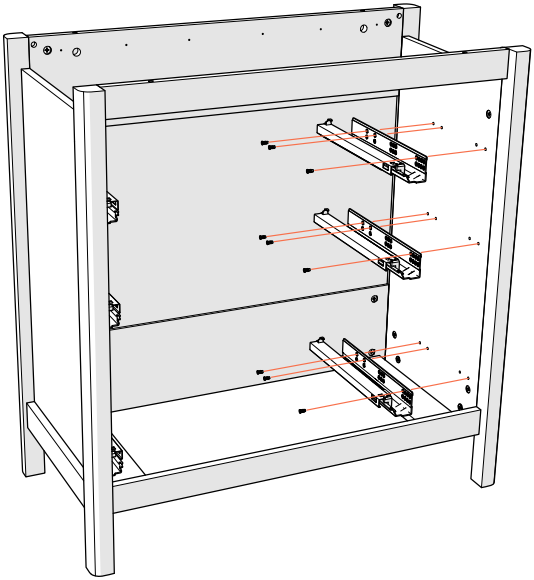

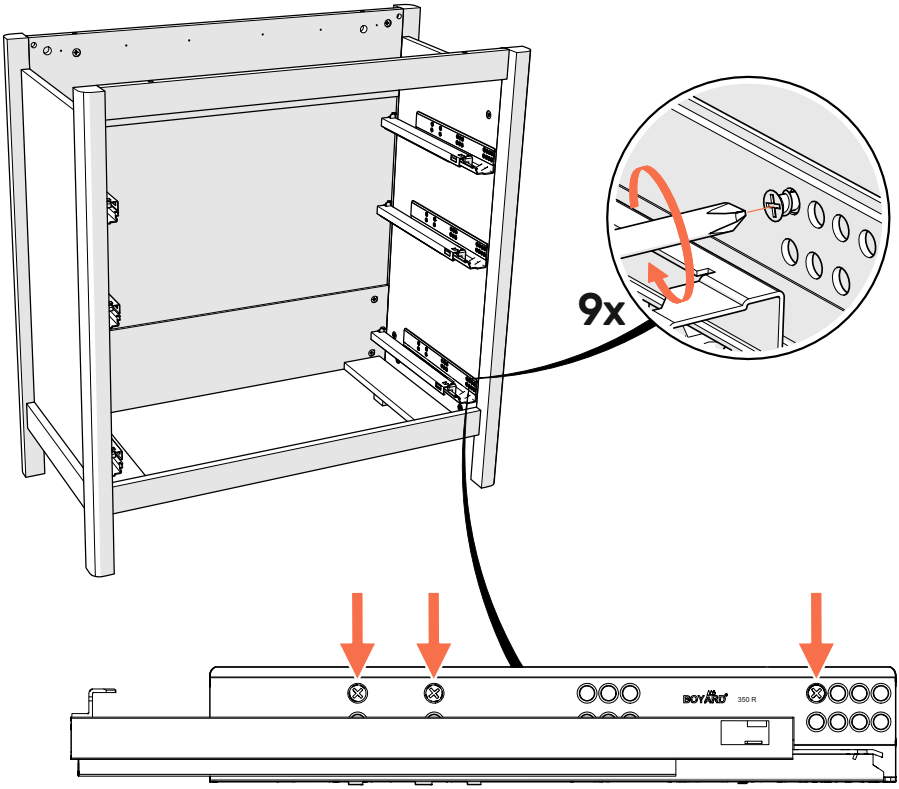

11

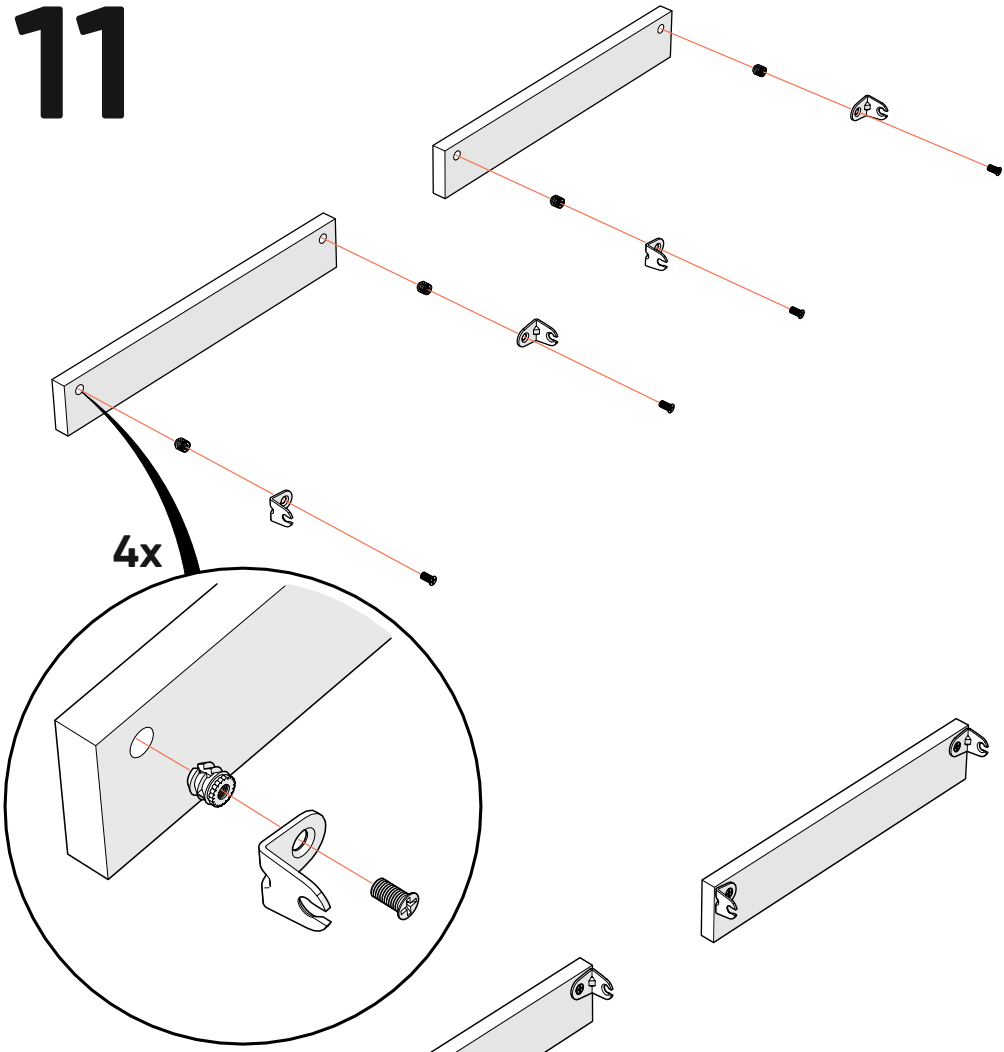

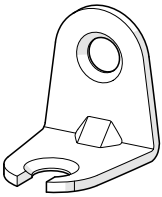





12

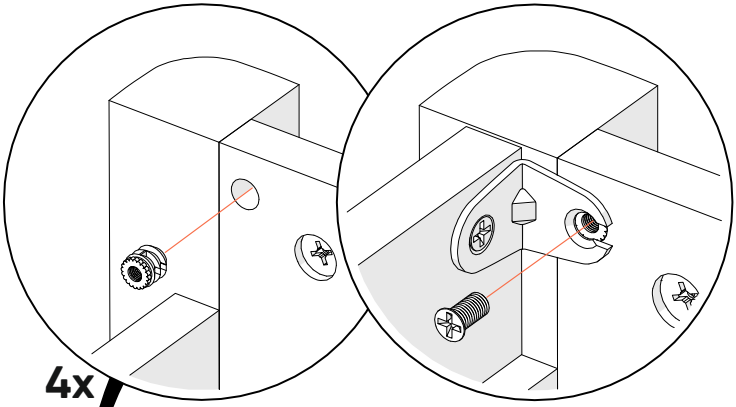

4x

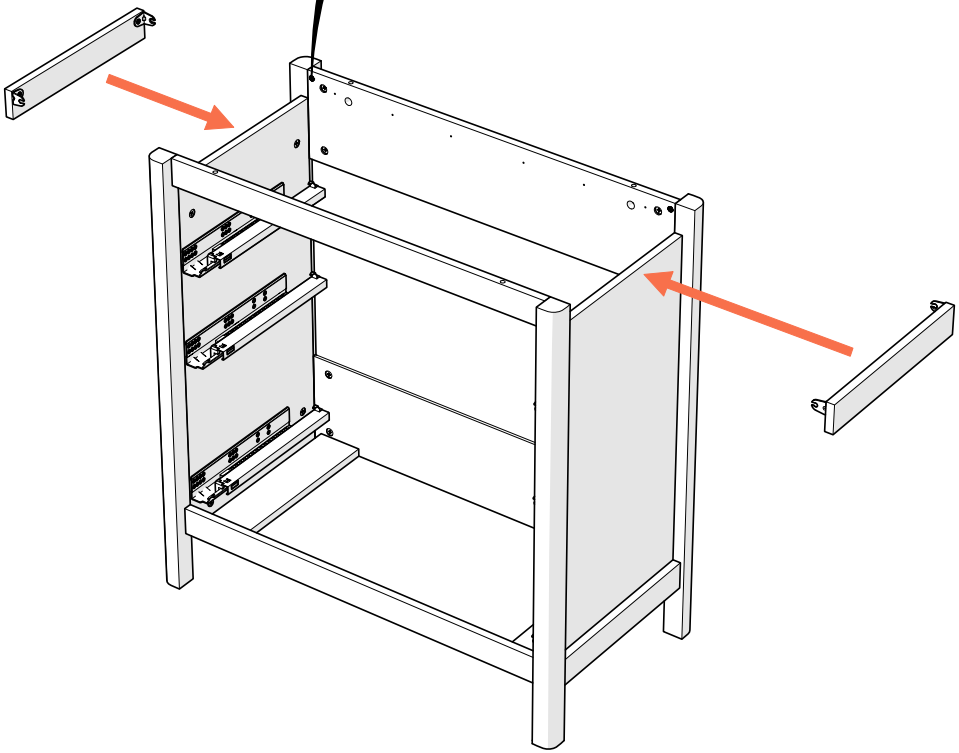

x4



x4



13

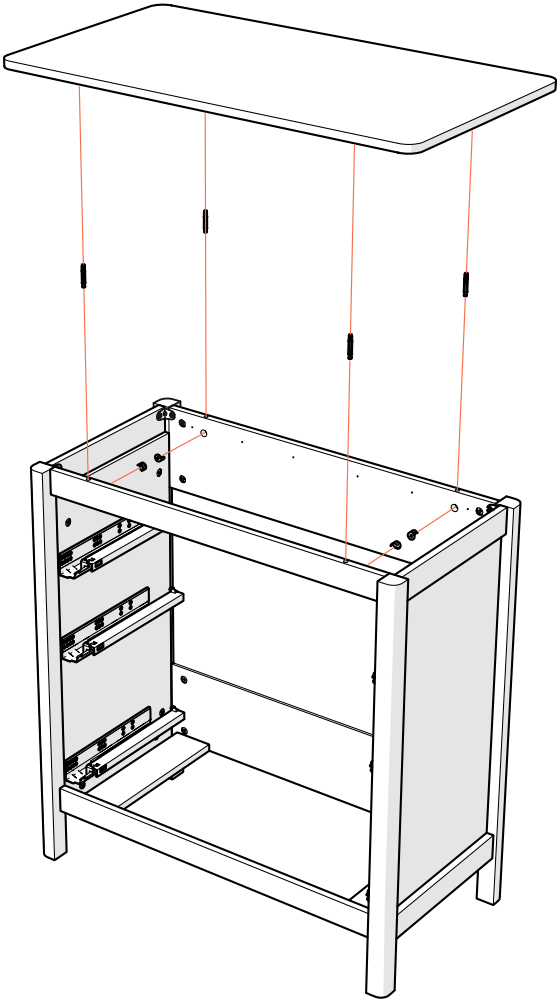

x4

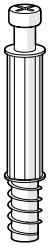

x4

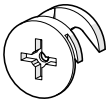

14

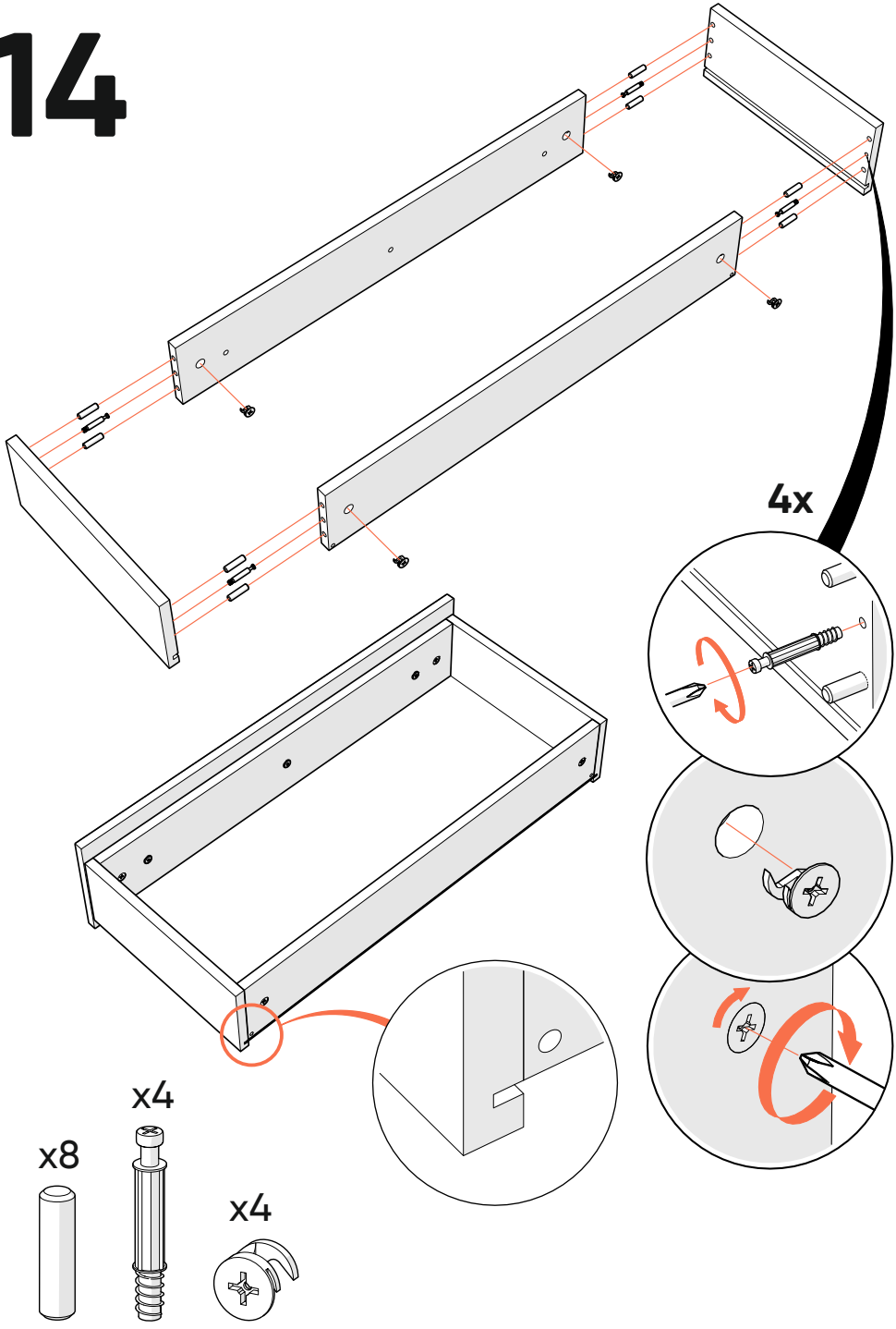

15

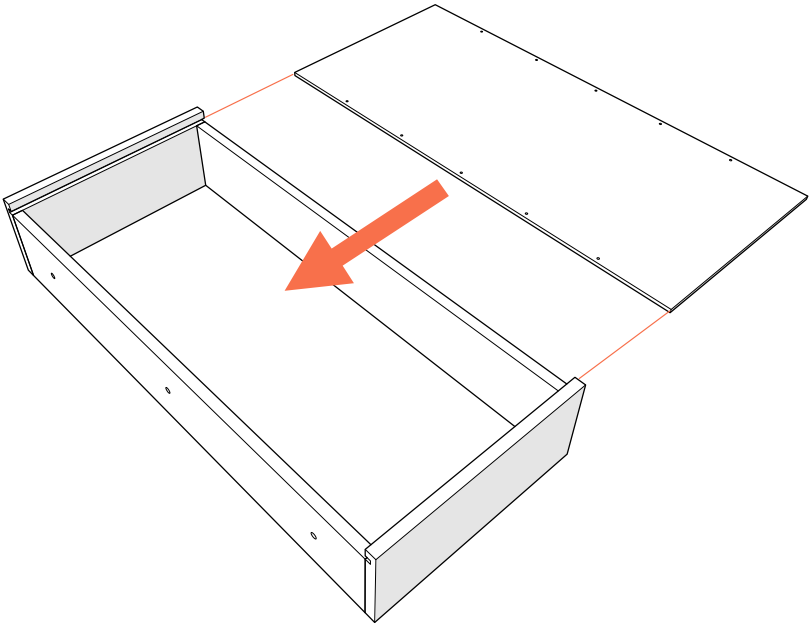

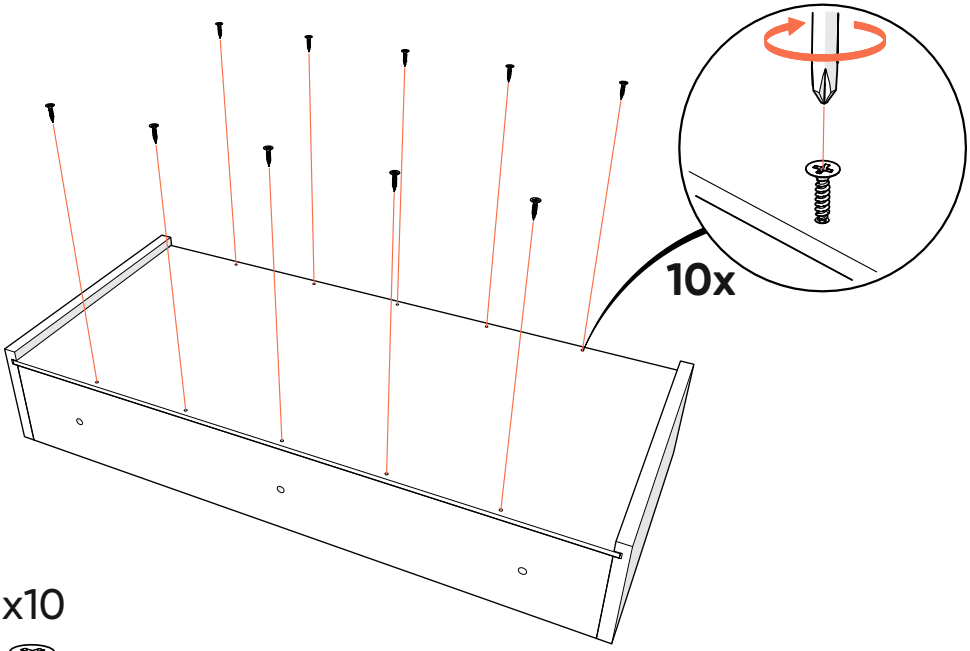

x10



16

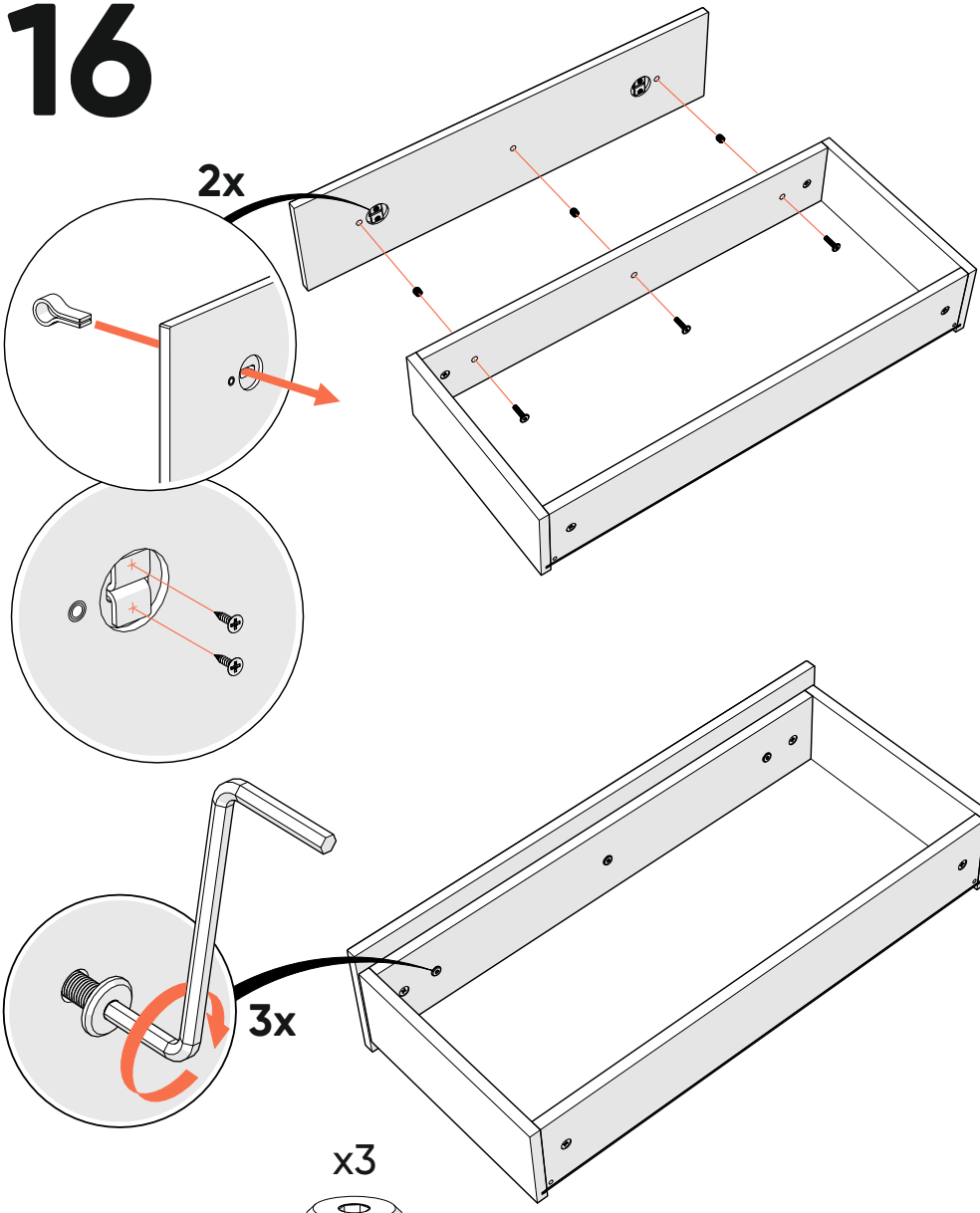

x4
M2x10

x3

x3
M6x25

17

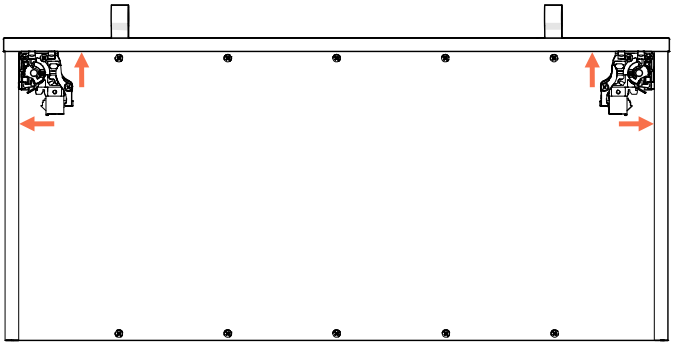

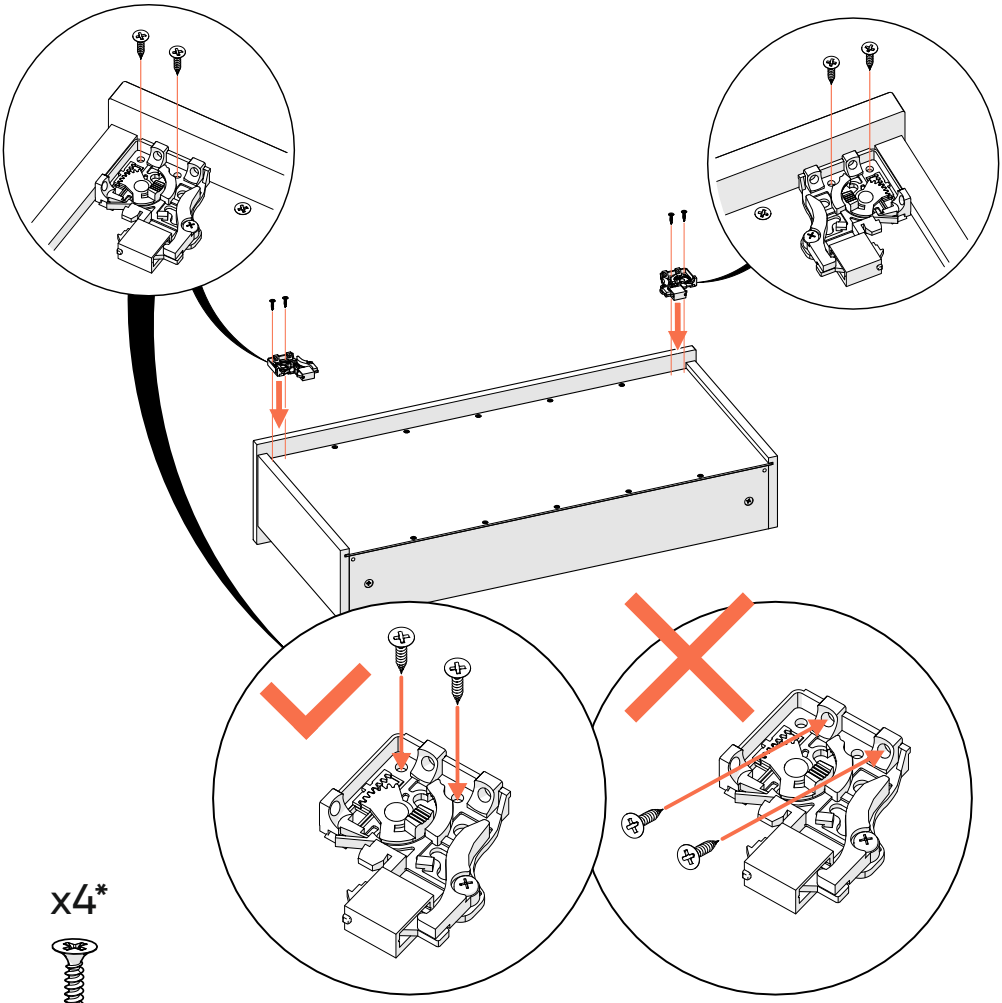

x4*

*саморезы входят в комплект крепления направляющих к фасаду

18

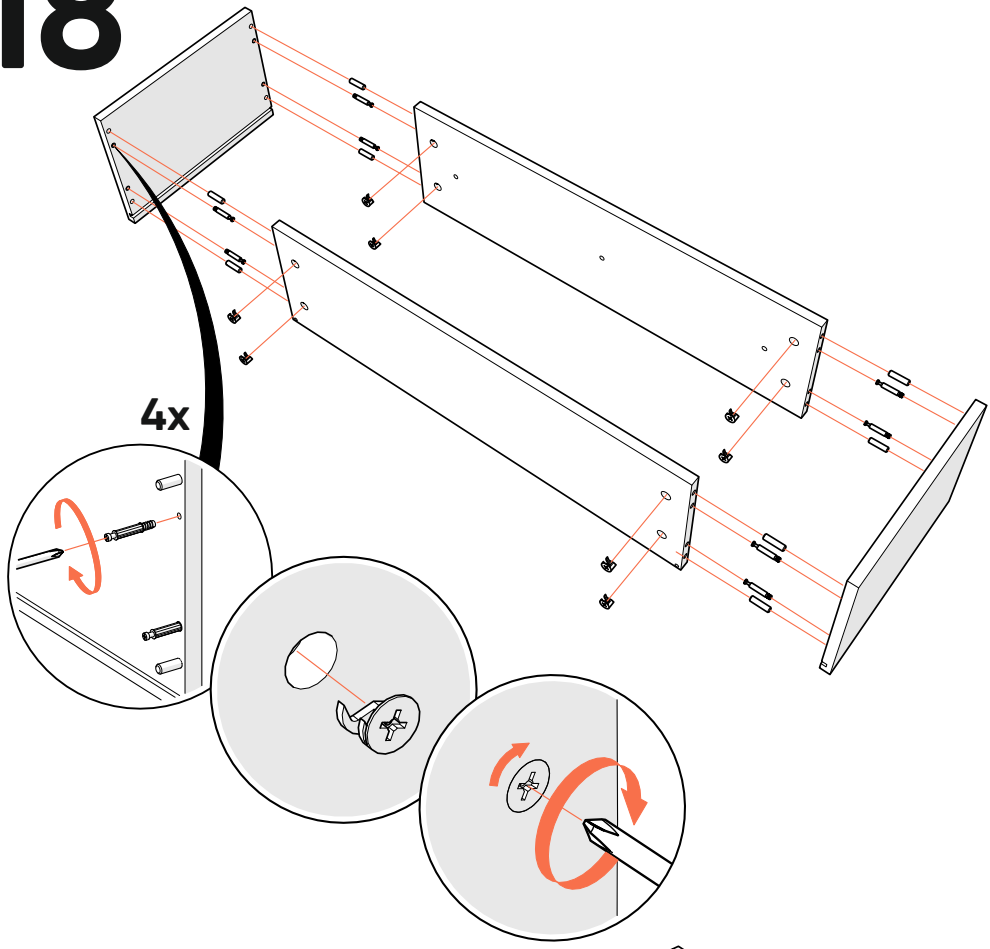

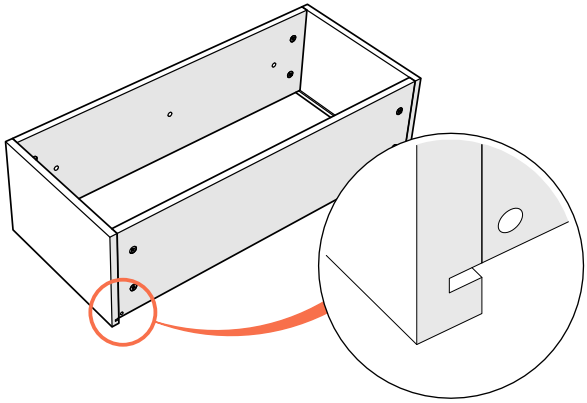

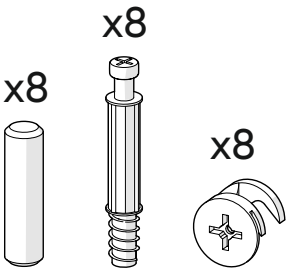

19

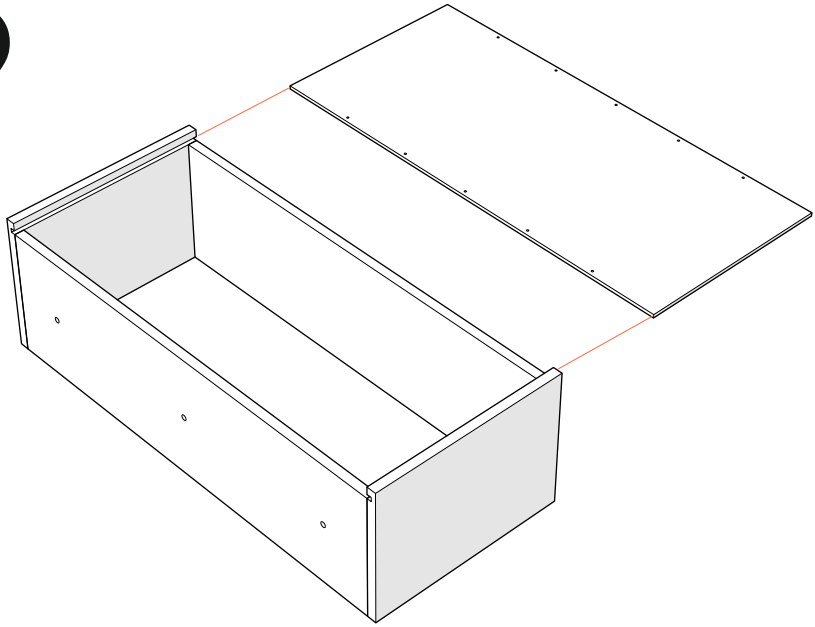

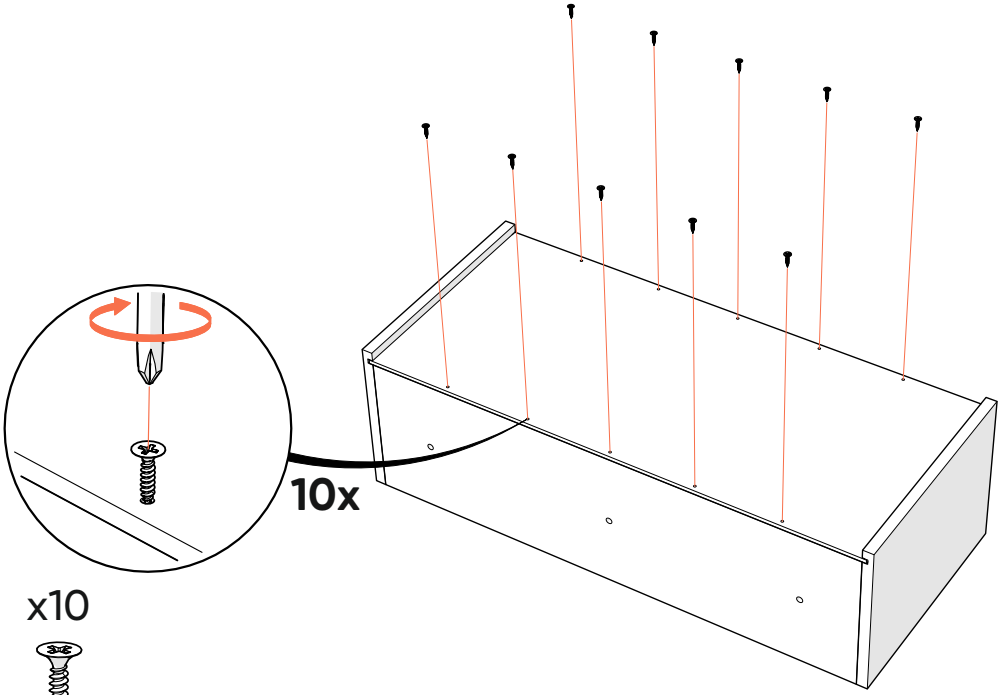

x10

20

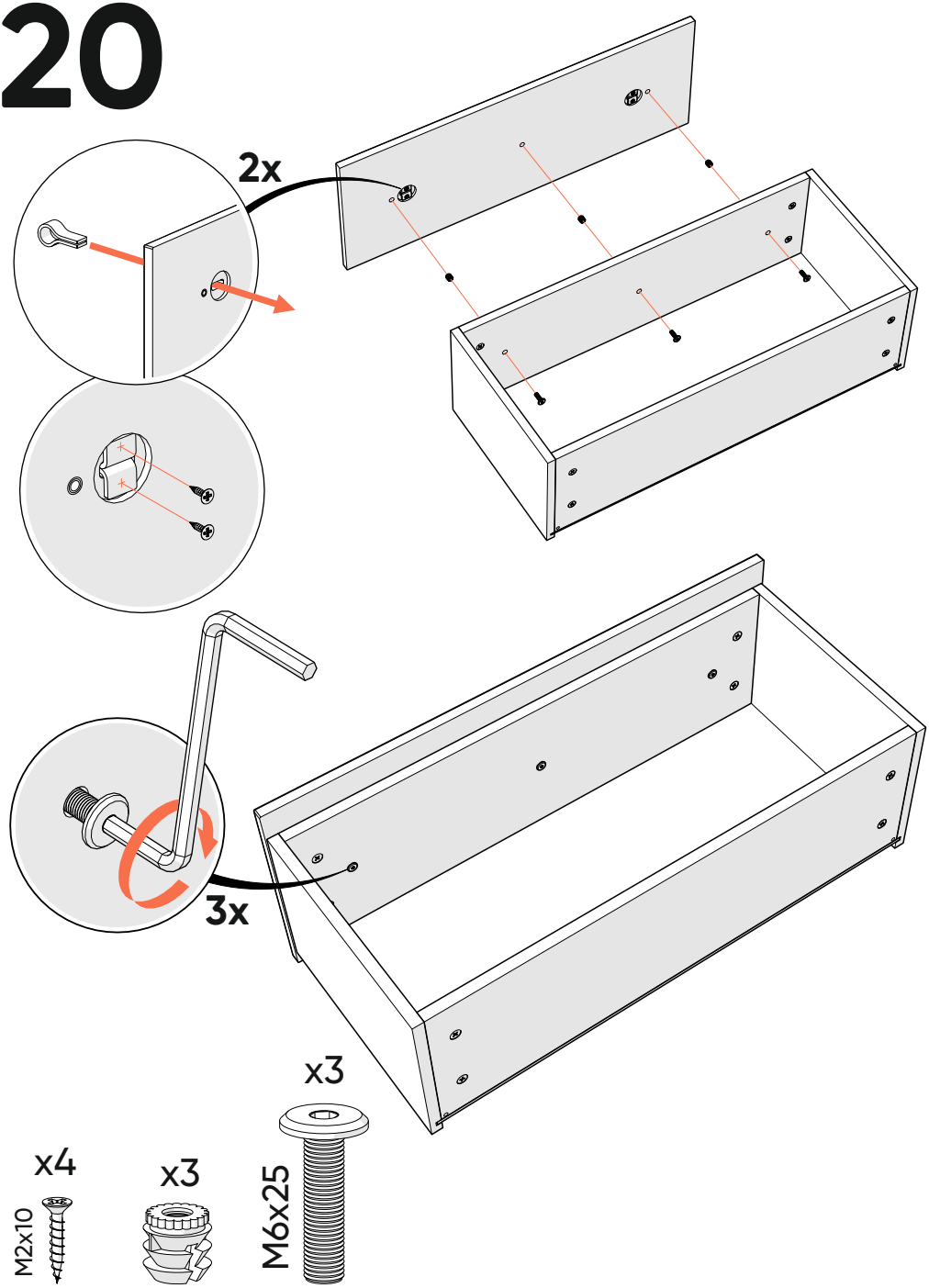

21

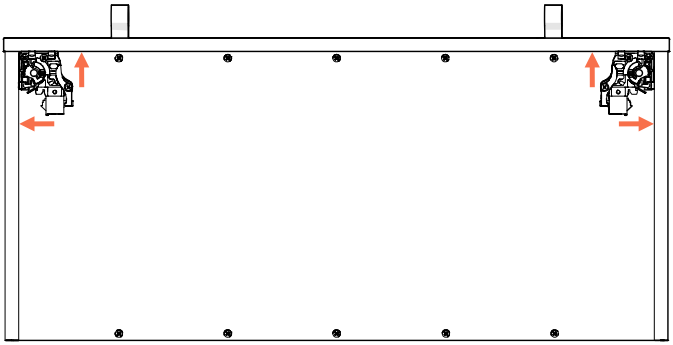

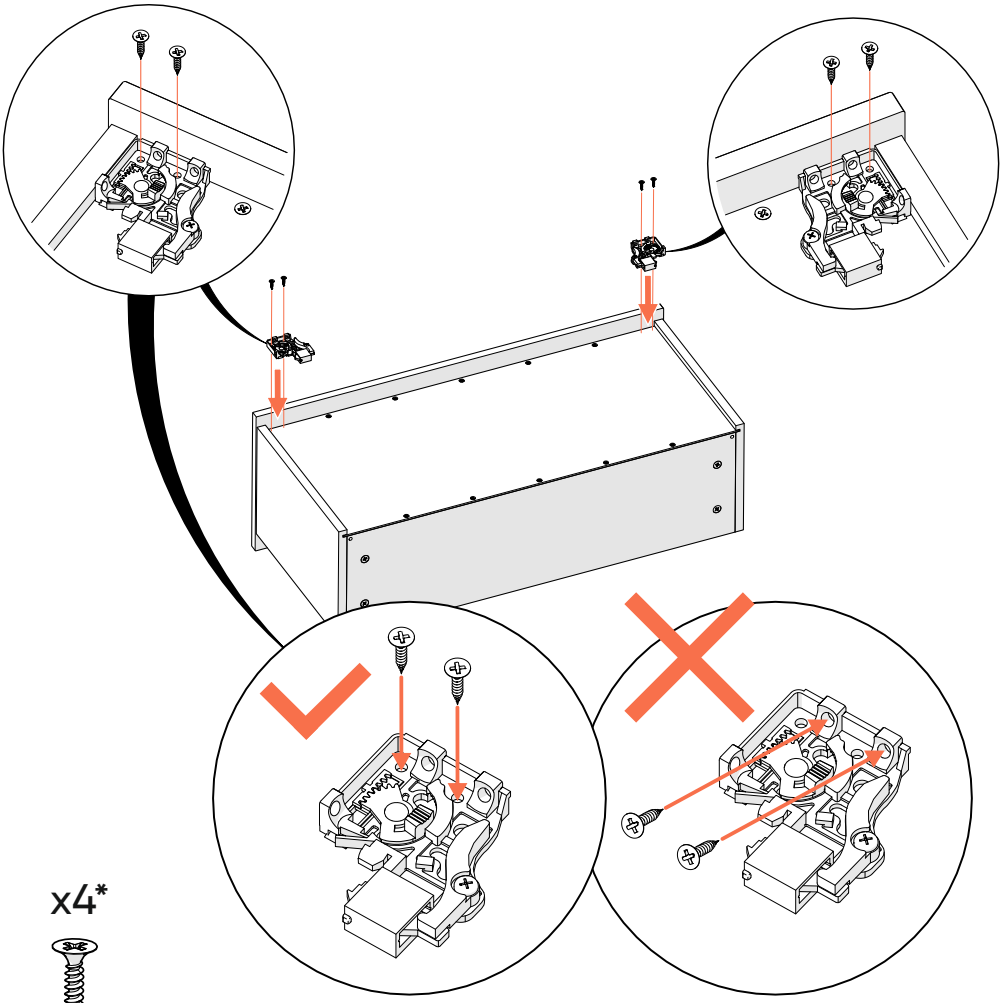

x4*

*саморезы входят в комплект крепления направляющих к фасаду

22

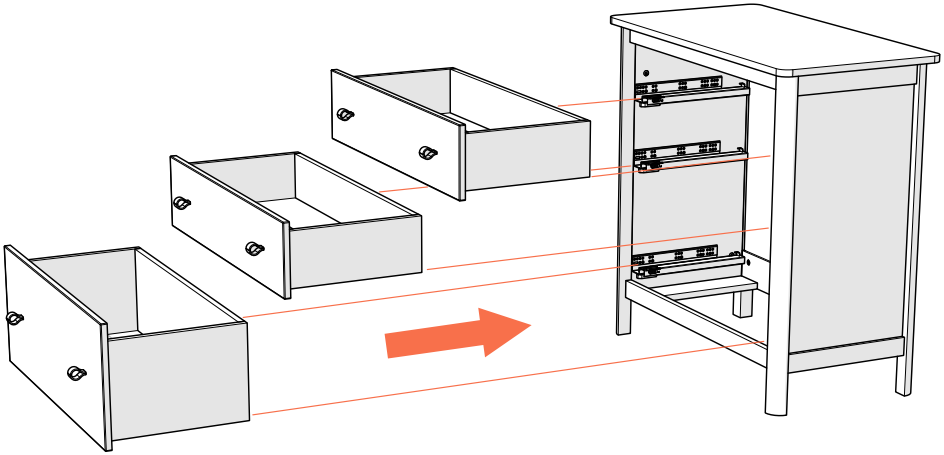



23 выдвижная секция

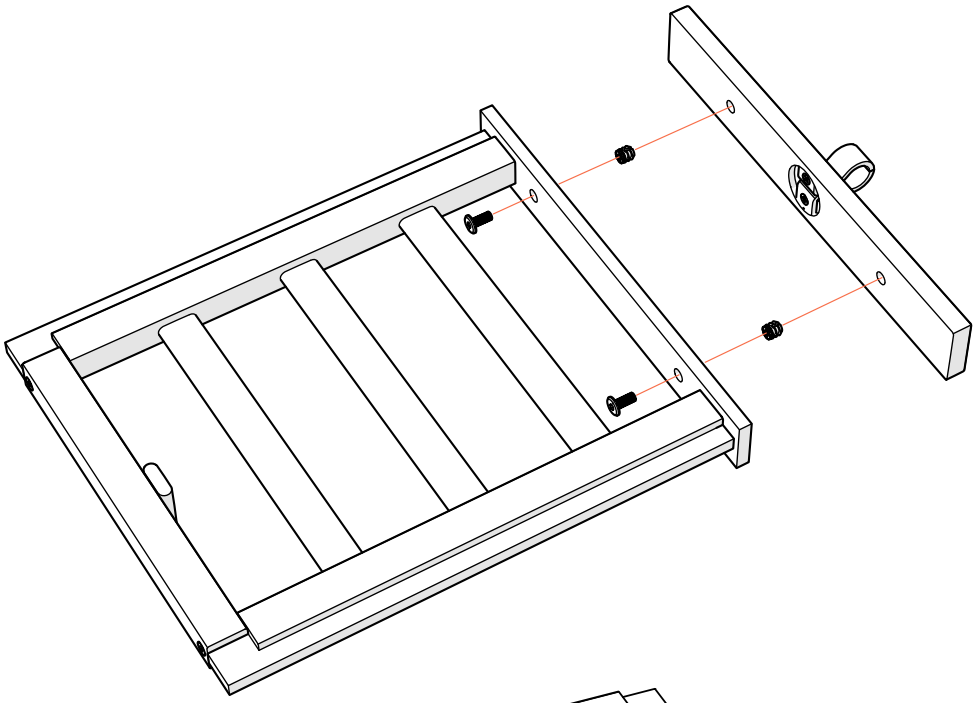

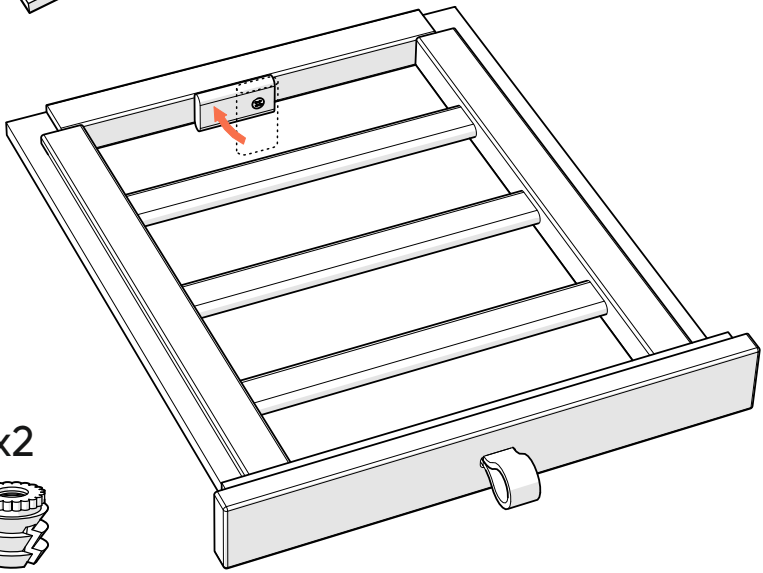

x2

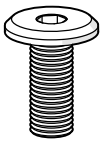

x2

24

снятие ящиков
см.стр.35

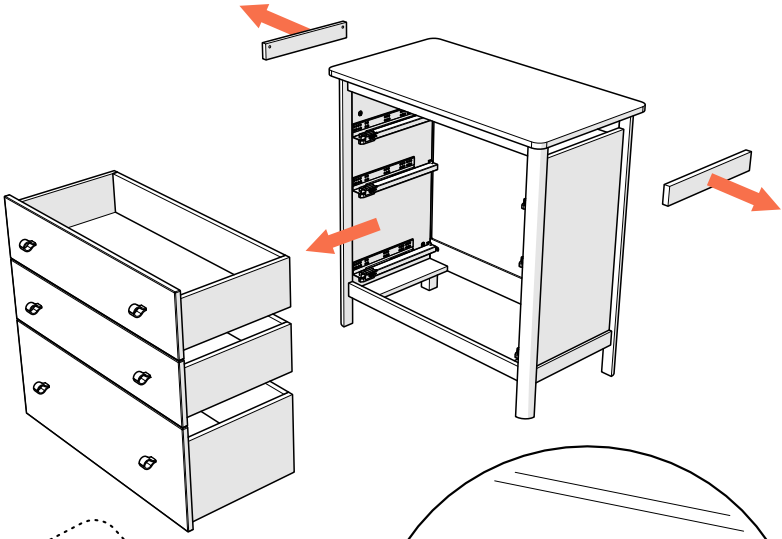

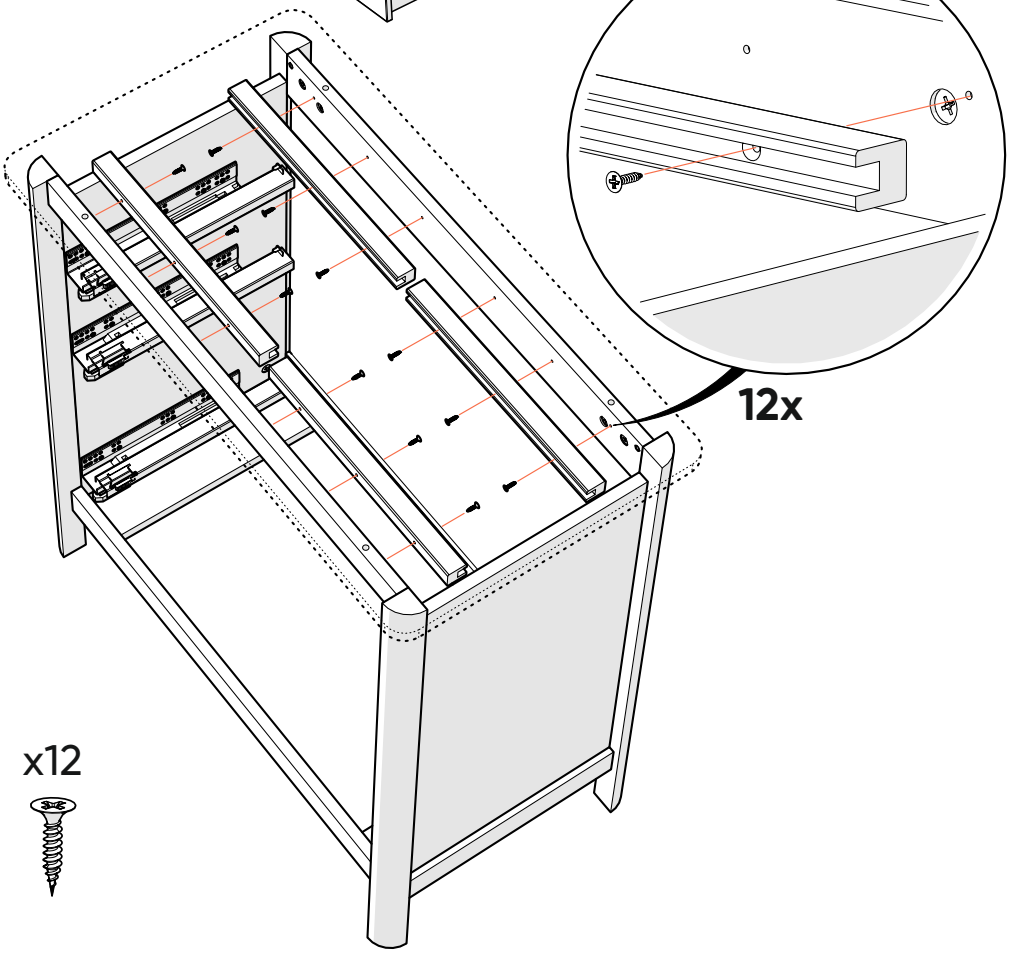

x12

25

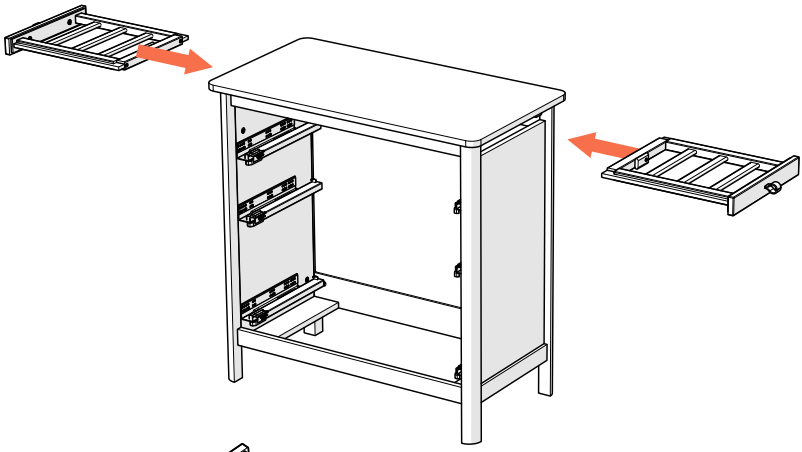

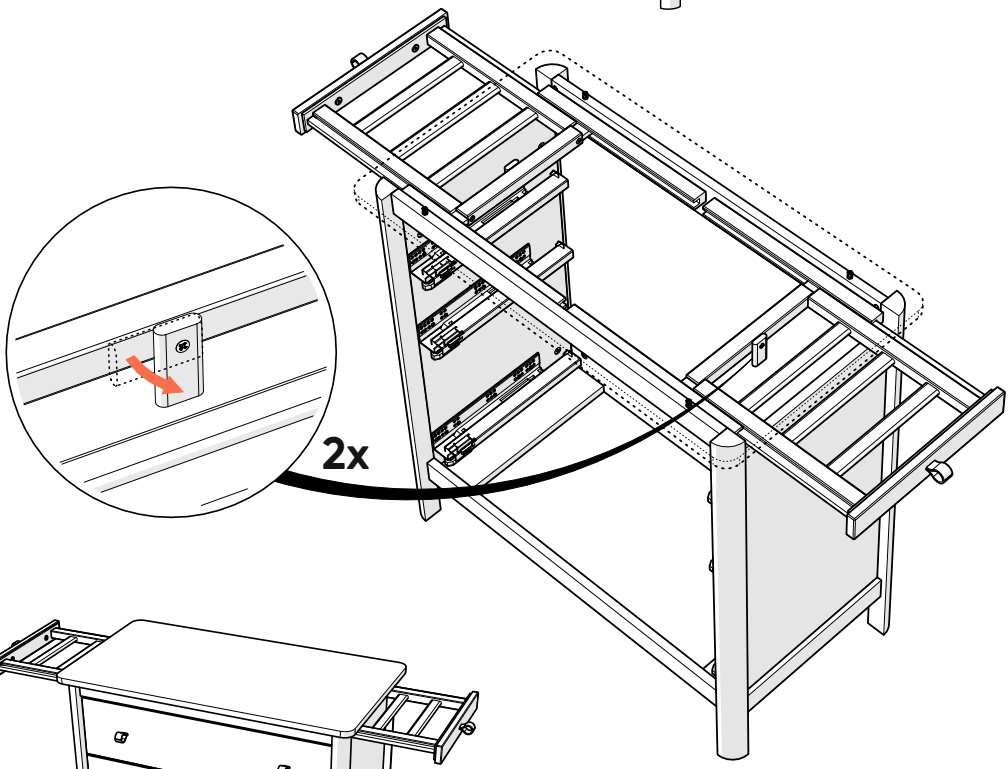



26 крепление к стене

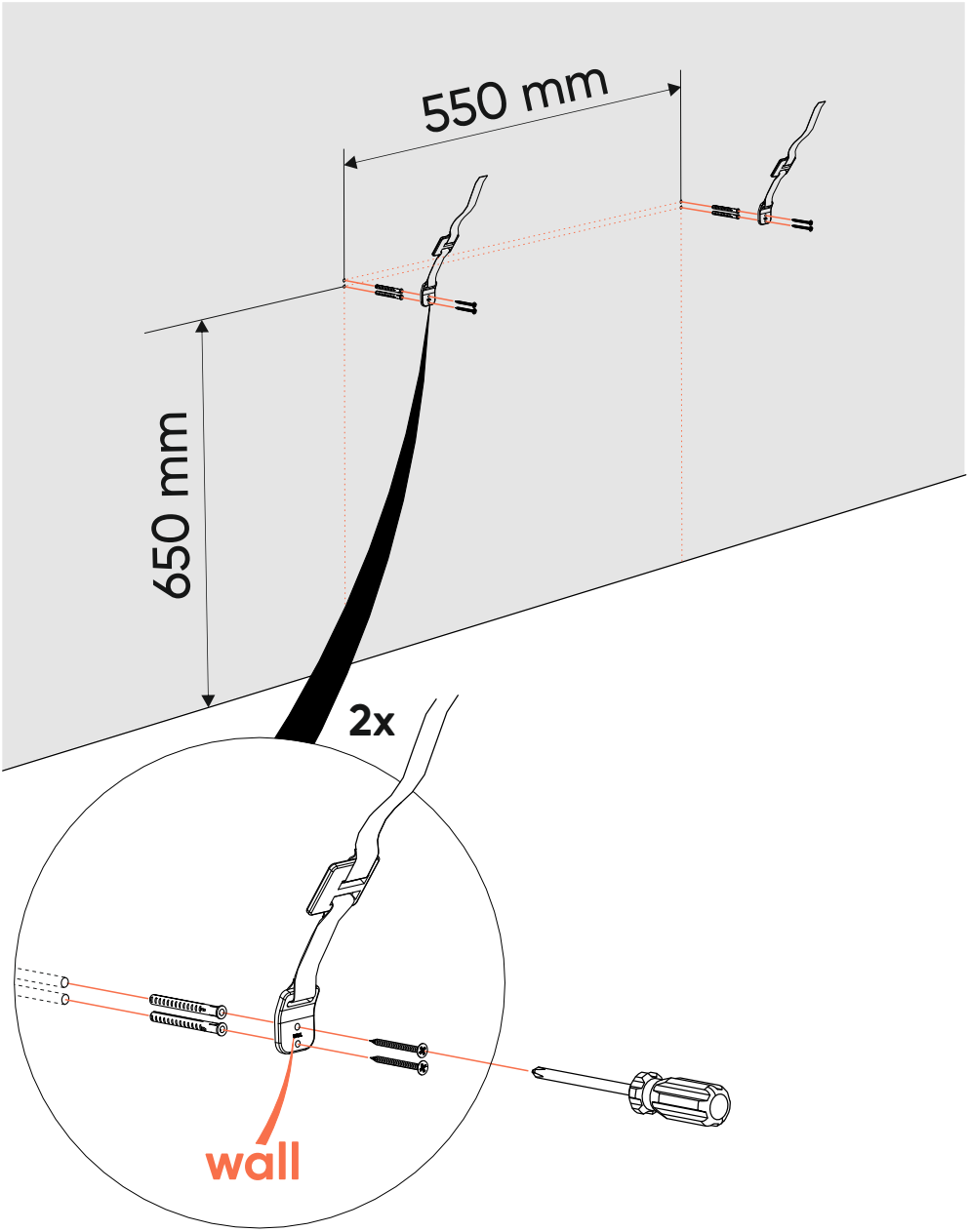

27

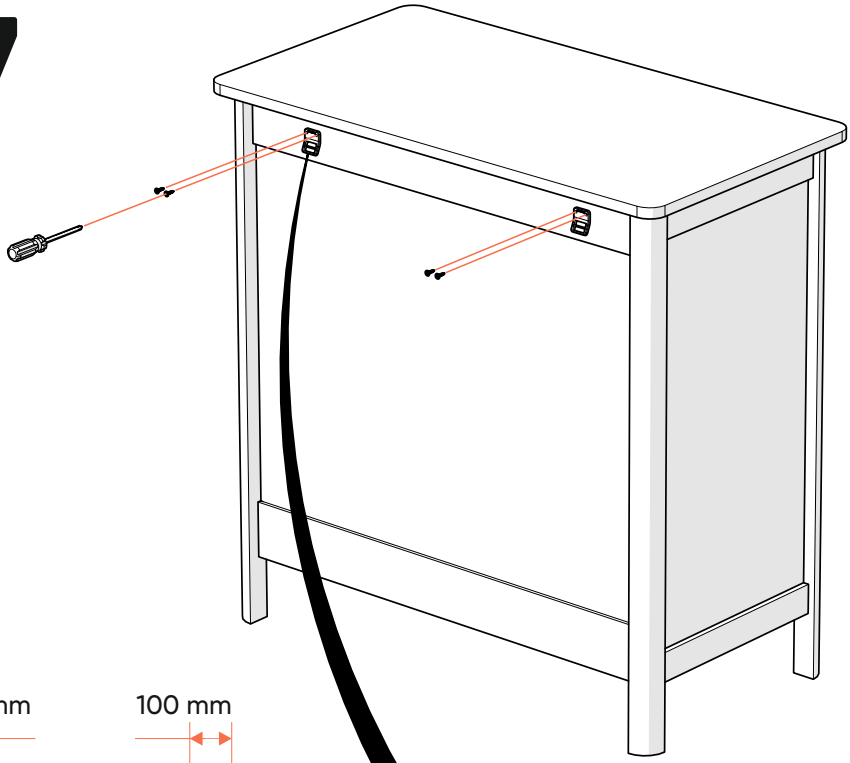

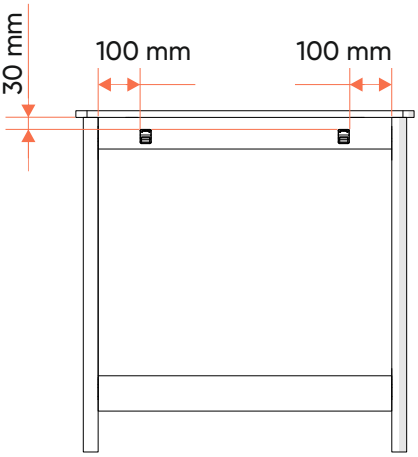

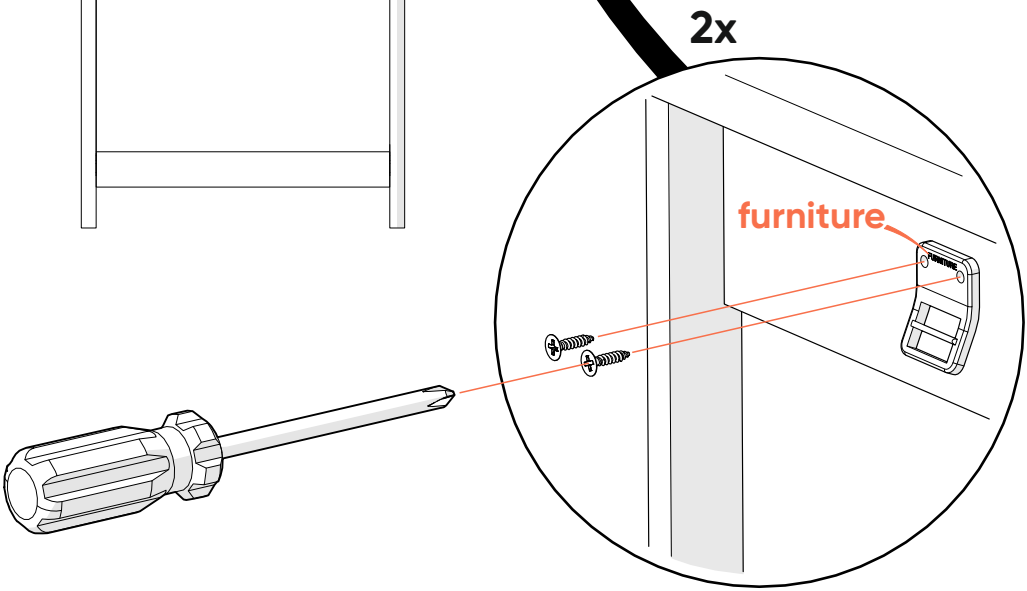

28

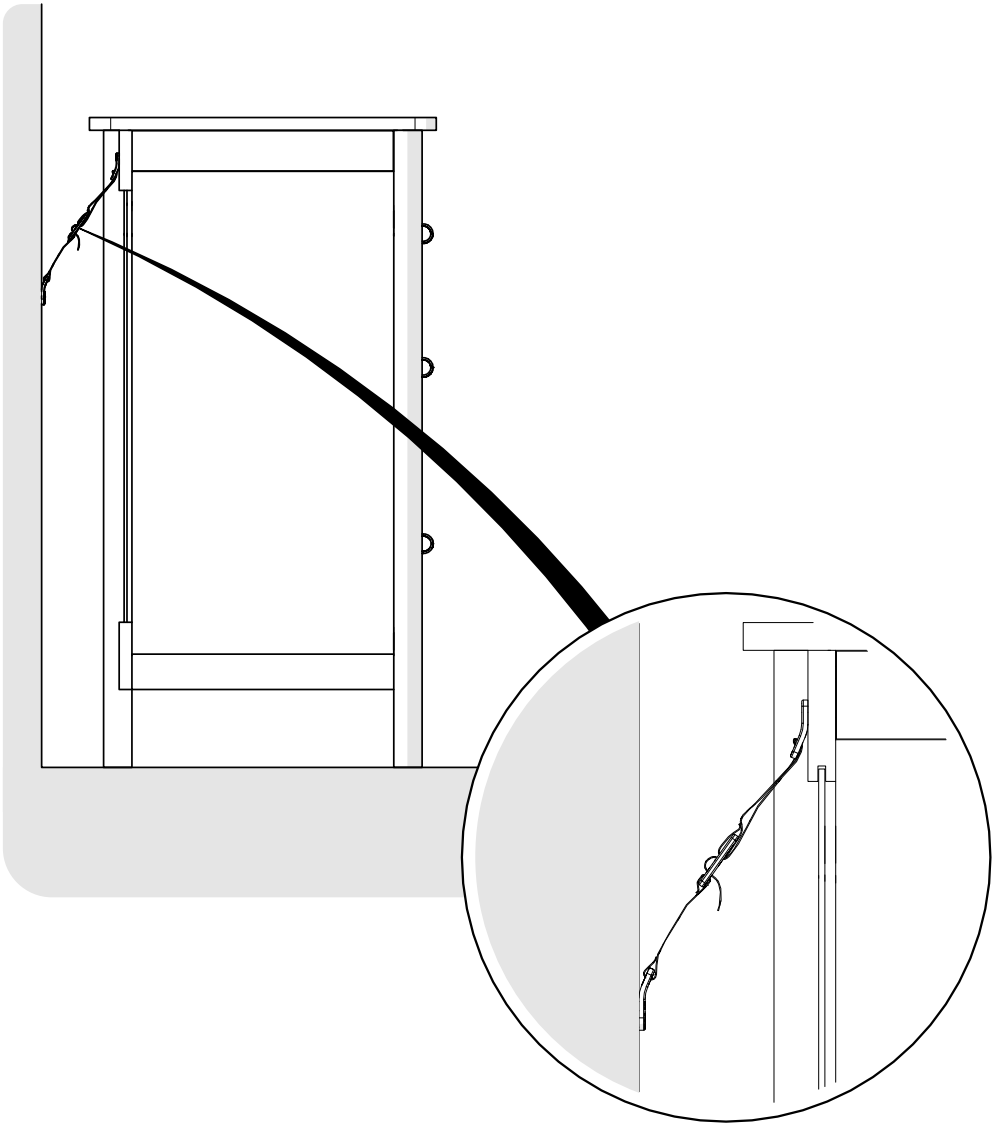

29 регулировка фасадов

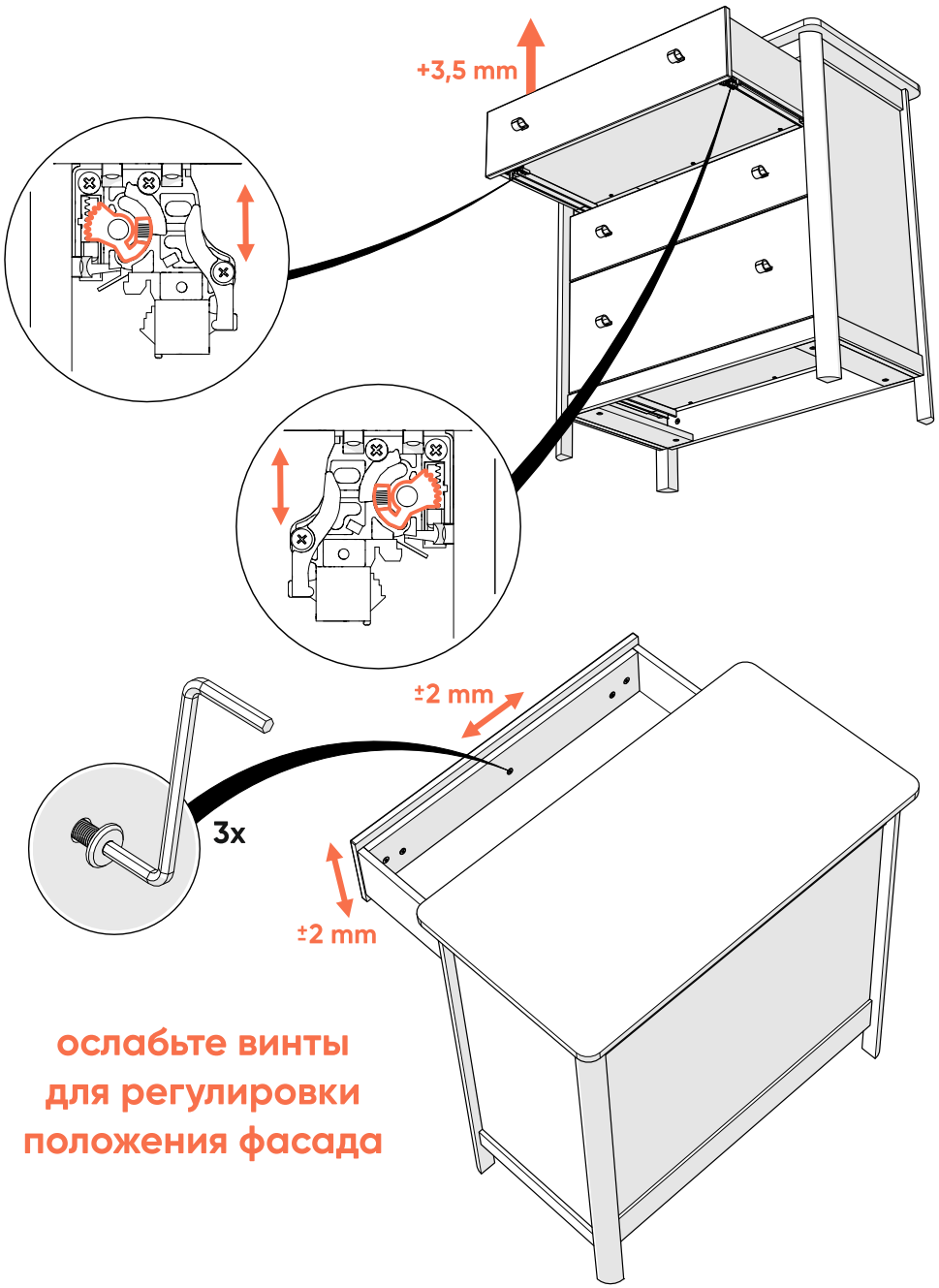

ослабьте винты для регулировки положения фасада

30 снятие ящиков

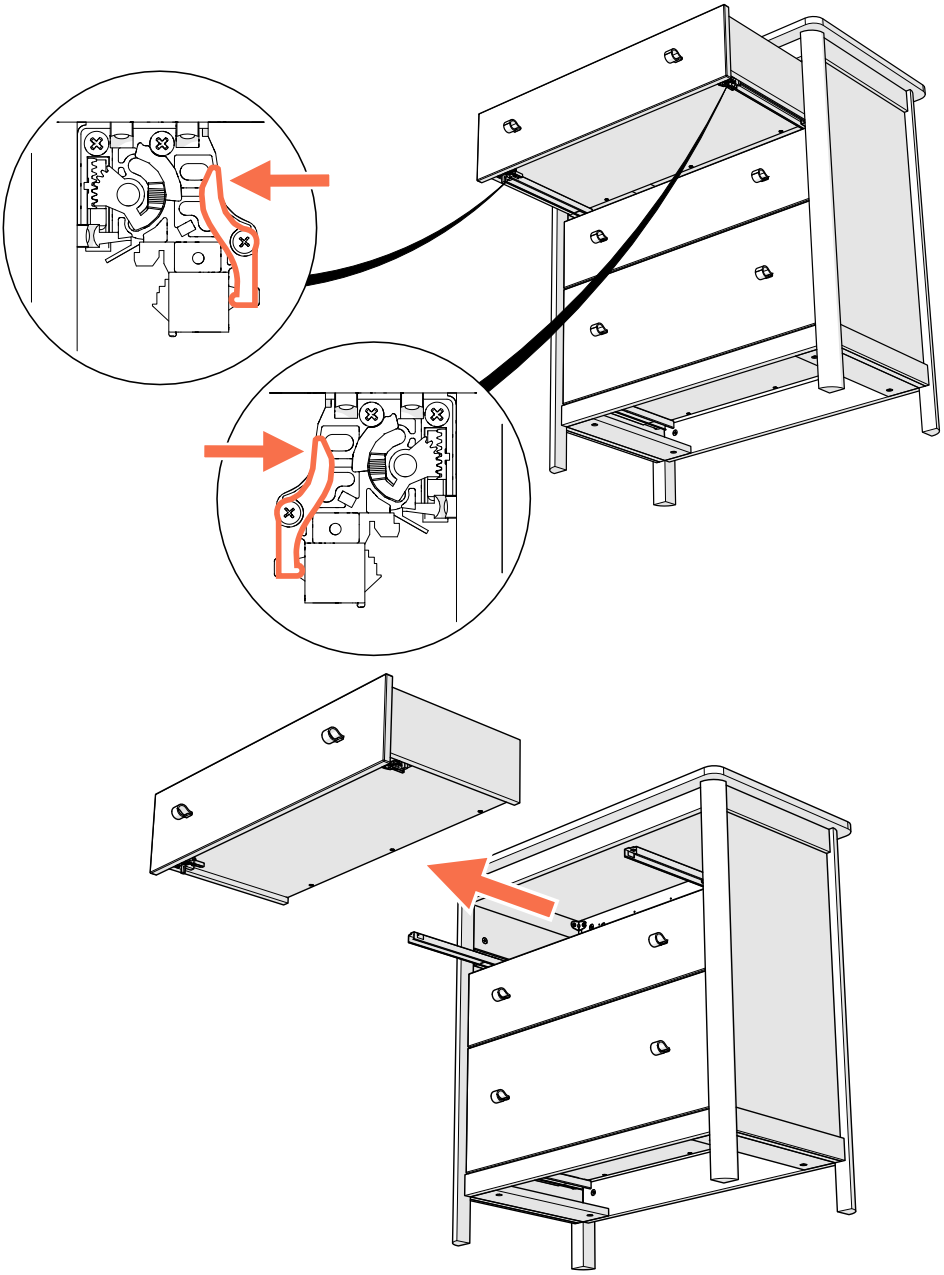

ellipse™